www.trust.com

Trust | SMART Home

SECURITY PLUS-LINE
ALSIR-2000

USER MANUAL
MULTI LANGUAGE

Item 71112 Version 1.0
Visit www.trust.com
for the latest instructions

ALSIR-2000 SIREN

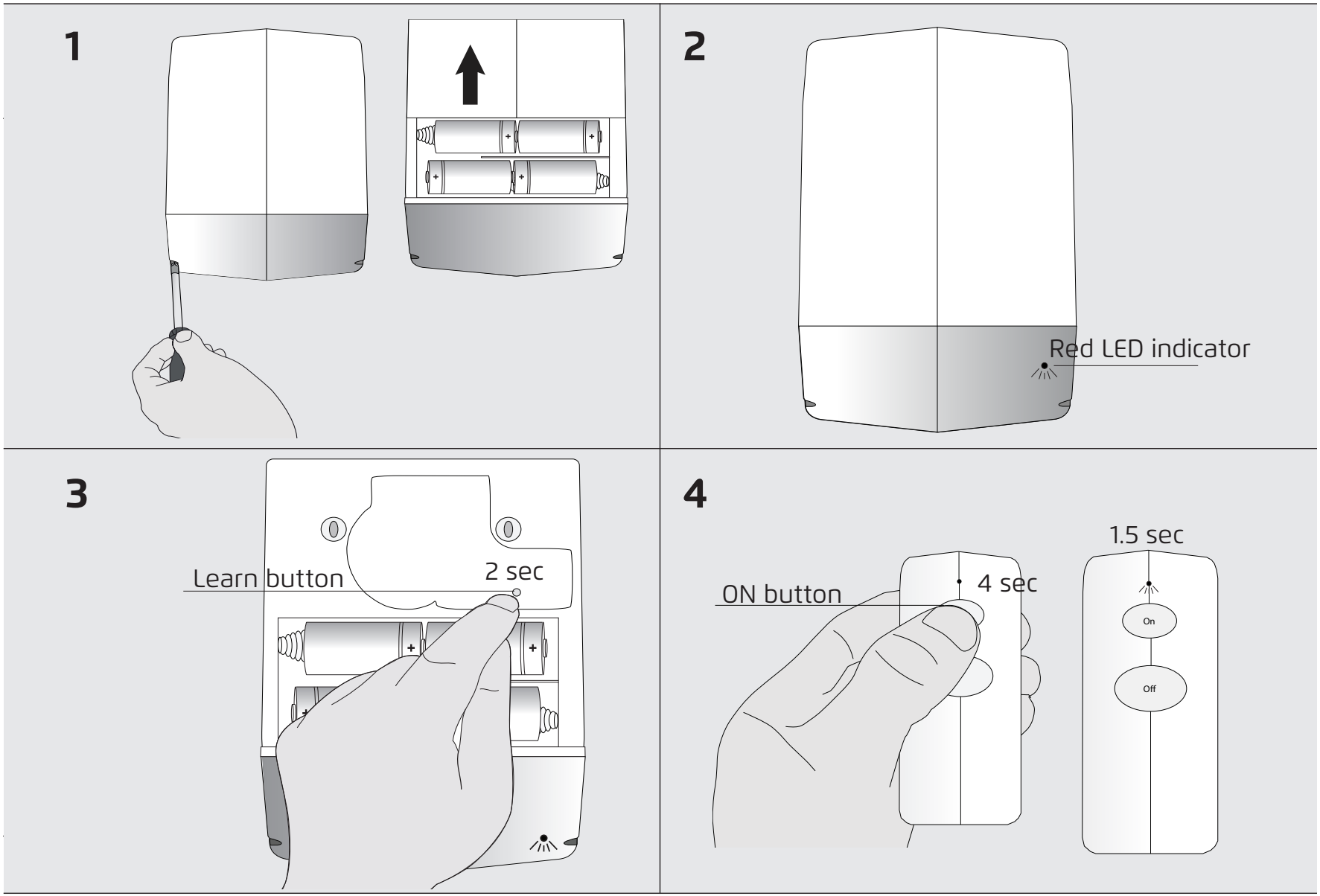
1
2
Red LED indicator
3
Learn button
2 sec
4
ON button
4 sec
1.5 sec
On
Off

5

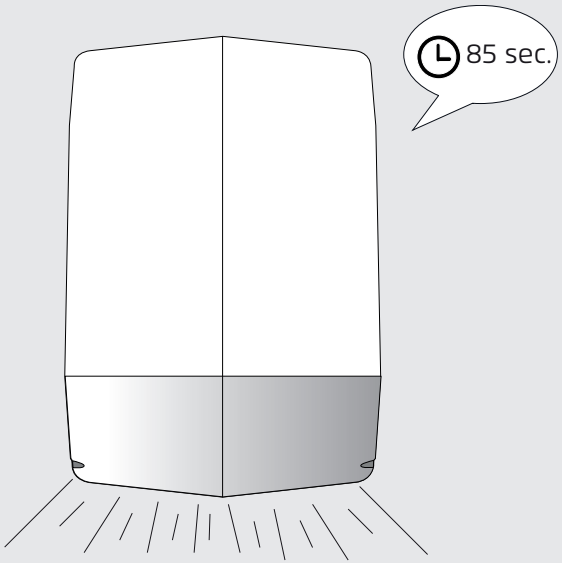
85 sec.

6

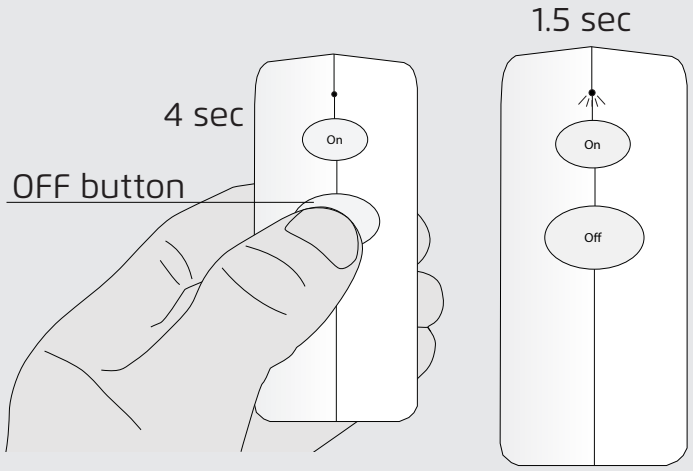
1.5 sec
4 sec
OFF button
On
On
Off

7

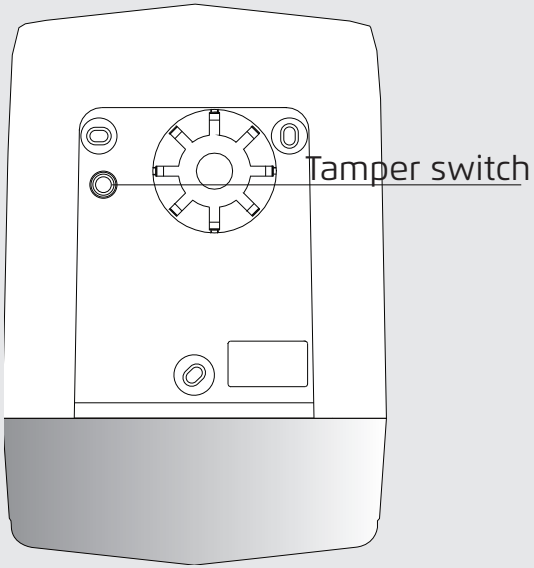
Tamper switch

8

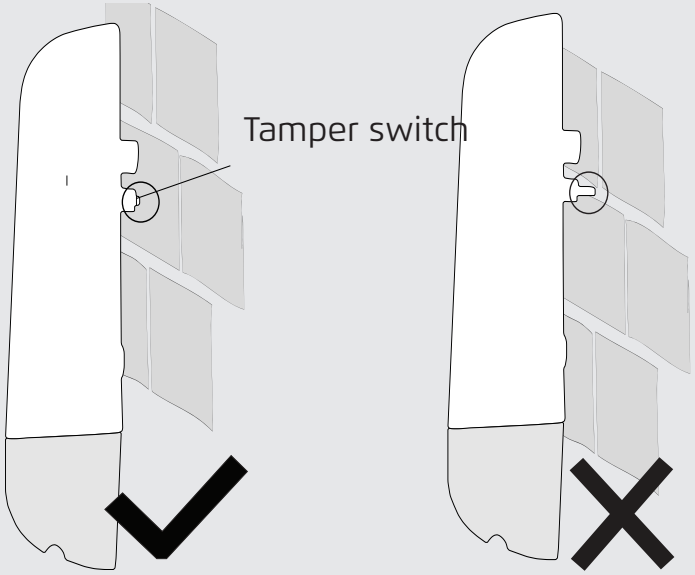
Tamper switch

9

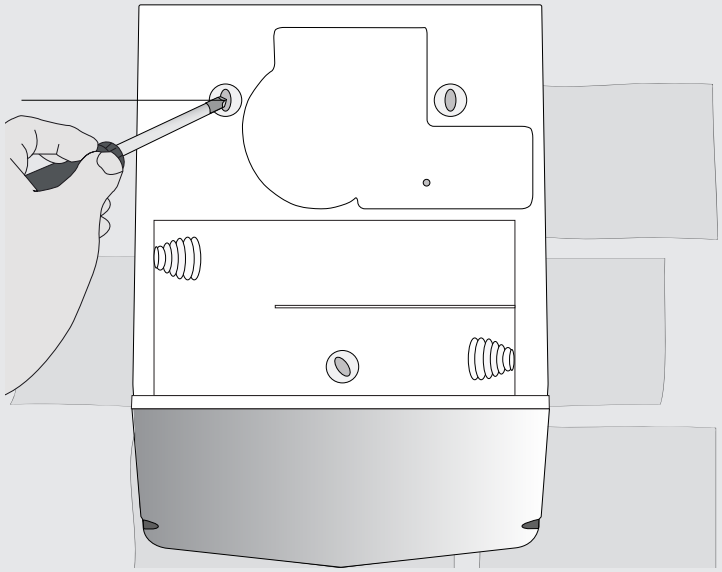

10

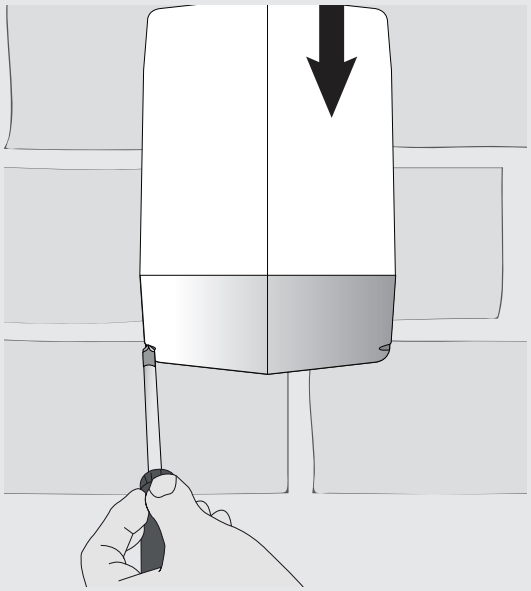

11

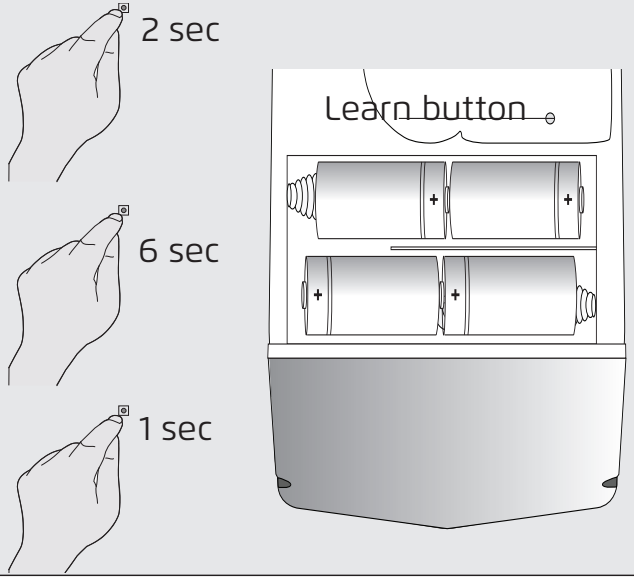

12

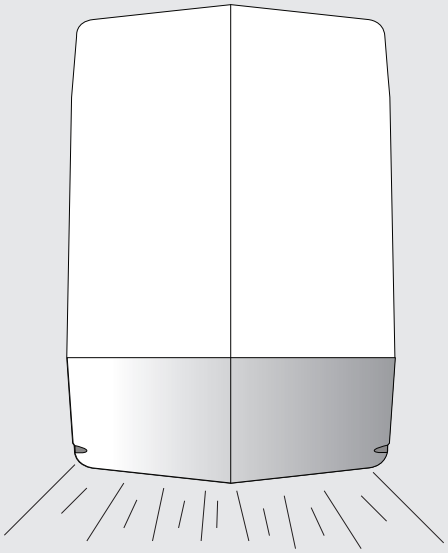

1. Place batteries

Open the Siren by unscrewing the two screws beneath the light cap. When the screws are removed the cap of the Siren can be slid open. When the cap of the Siren is slid open place 4x Alkaline D type 1.5V battery in the Siren. Observe the correct polarity of the batteries. When the battery is low the Siren will give 1 beep every 5 seconds while entering arm/disarm mode for the duration of 3 minutes.

2. LED indicator

The Siren has a LED indicator in the light cap. The LED behaviour is as followed.
Confirm pair: LED will blink 5 times
Confirm unpair: LED will blink 5 times
Learn mode: LED will blink for 15 sec.

3. Learn mode

When the Siren is disarmed slide open the cap and press and hold the Siren learn button for about 2 seconds to enter learn mode. The LED of the Siren will be blinking (in the light cap). The learn mode lasts 15 seconds. While in learn mode press the SET button on a sensor to pair it with the Siren (check manual of the sensor how to pair it). The LED of the Siren will flash quickly 5 times to confirm the pairing was successfully. Close the cap of the Siren.

4. Arm the ALSIR

To arm the Siren press and hold the ON button for 4 sec on the ALKCT-2000.
If the Siren is armed successfully the LED on the ALKCT will light up for 1.5 seconds.

5. Walk-out time

When the Siren is armed there is a 85 sec walk-out time. Within these 85 sec the system checks all the sensors if they are responding and it is possible to leave the building without triggering the alarm. When at the beginning of the walk-out time a window or door is open the alarm will go off for 20 sec reminding that one of the doors or windows isn't closed. After the window or door sensor is closed the alarm will stop and continue in armed mode.

6. Disarm ALSIR
To disarm the Siren press hold the OFF button for 4 sec on the ALKCT-2000.
If the Siren is disarmed successfully the LED on the ALKCT will light up for 1.5 seconds.

7. Tamper switch
The Siren contains a tamper switch. This is a switch that prevents the Siren from being moved when it is armed. The tamper switch is pressed when the Siren is mounted on a wall or placed on another flat surface. When the Siren is moved and it is armed the tamper switch will activate the alarm immediately.

8. ALSIR placement
When placing the Siren on a wall keep attention that the tamper switch isn't placed on a groove or crack in the wall. Make sure that the tamper switch is placed on a location of the wall where it is firmly pressed

9. Mount the ALSIR
To mount the Siren slide the cap off (see step 1) and screw the casing with screws on a flat surface according to the screwholes. (Screws are included). Keep attention that the tamper switch is pressed to the surface after mounting the Siren.

10. Close the ALSIR
Place the batteries in the Siren (see step 1) and slide the cap back on. Screw the screws back in to secure the cap. When the Siren is triggered by a sensor it will flash and sound the alarm for approximately 4 minutes.

11. Delete all paired devices
To delete all the devices that are paired with the Siren press the Siren learn button for 2 seconds untill the LED is blinking. Release the button and press the button for another 6 seconds. The LED will begin to flash quickly. Release the learn button and press it again for 1 sec to delete all paired devices.

12. ALSIR flash behaviour + sound

Siren alarm: Siren will flash + sound for 4 min
Low battery: Siren will flash + sound if alarm active
Door/window open in walk-out time: Siren will flash + sound for 20 sec when the Siren is armed

1. Legen Sie die Batterien ein

Lösen Sie die zwei Schrauben unter der Lichtkappe und öffnen Sie die Sirene. Die Sirenenkappe kann nach Entfernen der Schrauben geöffnet werden. Legen Sie bei geöffneter Sirenenkappe 4x 1,5V Alkaline-Batterien Typ D in die Sirene ein. Achten Sie auf die korrekte Polarität der Batterien. Wenn die Batterie schwach ist, wird die Sirene alle 5 Sekunden einen Signalton abgeben und 3 Minuten lang in den Scharfstellungs-/Entschärfungsmodus wechseln.

2. LED-Kontrollleuchte

Die Sirene verfügt über eine LED-Kontrollleuchte in der Lichtkappe. Die LED-Kontrollleuchte verhält sich folgendermaßen:
Bestätigung der Kopplung: Die LED-Kontrollleuchte blinkt 5 Mal auf.
Bestätigung der Entkopplung Die LED-Kontrollleuchte blinkt 5 Mal auf.
Learn-Modus: Die LED-Kontrollleuchte blinkt 15 Sekunden lang.

3. Learn-Modus

Öffnen Sie bei entschärfter Sirene die Kappe und halten Sie die Sirenen-Learn-Taste ca. 2 Sekunde lang gedrückt, um in den Learn-Modus zu wechseln. Die LED-Kontrollleuchte der Sirene wird blinken (in der Lichtkappe). Der Learn-Modus dauert 15 Sekunden lang. Drücken Sie im Learn-Modus die SET-Taste auf einem Sensor, um ihn mit der Sirene zu koppeln (weitere Informationen zur Kopplung entnehmen Sie bitte der Bedienungsanleitung des Sensors). Die LED-Kontrollleuchte der Sirene wird 5 Mal kurz aufleuchten, um die erfolgreich durchgeführte Kopplung zu bestätigen. Schließen Sie die Sirenenkappe.

4. Ermutigen des ALSIR

Zur ermutigen der Sirene drücken Sie die EIN-Taste und halten Sie sie 4 Sekunden lang auf dem ALKCT-2000 gedrückt.
Wurde die Sirene erfolgreich ermutigt, leuchtet die LED-Kontrollleuchte auf dem ALKCT 1,5 Sekunden lang auf.

5. Walk-Out-Zeit

Bei scharf gestellter Sirene besteht eine Walk-Out-Zeit von 85 Sekunden. Innerhalb dieser 85 Sekunden prüft das System alle Sensoren auf deren Funktionstüchtigkeit, und es ist möglich, das Gebäude ohne Alarmauslösung zu verlassen. Wenn zu Beginn der Walk-Out-Zeit ein Fenster oder eine Tür offen ist, wird der Alarm 20 Sekunden lang ausgelöst, um darauf aufmerksam zu machen, dass eine der Türen bzw. eines der Fenster nicht geschlossen ist. Der Alarm wird nach Schließen des Fensters bzw. der Tür erlöschen und seinen Betrieb in scharf gestelltem Modus fortsetzen.

6. aufschieben des ALSIR

Zur aufschieben der Sirene halten Sie die AUS-Taste 4 Sekunden lang auf dem ALKCT-2000 gedrückt. Wurde die Sirene aufschieben entschärft, leuchtet die LED-Kontrollleuchte auf dem ALKCT 1,5 Sekunden lang auf.

7. Sabotageschutz

Die Sirene verfügt über einen Sabotageschutz. Es handelt sich hierbei um einen Schalter, der ein Verschieben der scharf gestellten Sirene verhindert. Der Sabotageschutz liegt fest an, wenn die Sirene an einer Wand oder einer anderen ebenen Oberfläche angebracht ist. Wenn die Sirene scharf gestellt ist und bewegt wird, löst der Sabotageschutz den Alarm umgehend aus.

8. Anbringen des ALSIR

Achten Sie beim Anbringen der Sirene an einer Wand darauf, dass der Sabotageschutz nicht auf Rillen bzw. Rissen in der Wand positioniert wird. Vergewissern Sie sich, dass der Sabotageschutz an einer geeigneten Stelle an der Wand angebracht wird und fest anliegt.

9. Montage des ALSIR

Ziehen Sie zur Montage der Sirene die Kappe ab (siehe Schritt 1) und schrauben Sie das Gehäuse an eine ebene Oberfläche entsprechend den Schraubenlöchern an. (Schrauben sind im Lieferumfang enthalten). Achten Sie darauf, dass der Sabotageschutz nach Montage der Sirene fest an der Oberfläche anliegt.

10. Schließen des ALSIR

Legen Sie die Batterien in die Sirene ein (siehe Schritt 1) und setzen Sie die Kappe wieder auf. Schrauben Sie zur Befestigung der Kappe die Schrauben wieder ein. Wenn die Sirene durch einen Sensor ausgelöst wird, leuchtet sie auf und den Alarm ca. 4 Minuten lang ertönen lassen.

11. Löschen aller gekoppelten Geräte

Drücken Sie zum Löschen aller mit der Sirene gekoppelten Geräte 2 Sekunde lang auf die Sirenen-Learn-Taste, bis die LED-Kontrollleuchte aufblinkt. Lassen Sie die Taste los und drücken Sie sie dann erneut für weitere 6 Sekunden. Die LED-Kontrollleuchte fängt an, schnell zu blinken. Lassen Sie die Learn-Taste los und drücken Sie sie dann erneut 1 Sekunde lang, um alle gekoppelten Geräte zu löschen.

12. Leuchtverhalten und akustischer Alarm des ALSIR

Sirenenalarm Die Sirene wird 4 Minuten lang blinken + ertönen
Batterie schwach: Die Sirene wird bei scharf gestelltem Alarm aufblinken + ertönen
Tür/Fenster offen während der Walk-Out-Zeit Sirene blinkt + ertönt 20 Sekunden lang, wenn die Sirene scharf gestellt wird

1. Insérer les piles

Pour ouvrir la sirène, dévissez les deux vis situées dans la partie inférieure du couvercle de la lampe. Une fois les vis enlevées, faites coulisser le couvercle de la sirène. Une fois que le couvercle est ouvert, placez 4 piles alcalines D de 1,5 V dans le compartiment à piles. Respectez la polarité des piles. Lorsque la capacité des piles est faible, la sirène émet un signal sonore toutes les 5 secondes et le système se met en mode armer/désarmer pour une durée de 3 minutes.

2. Témoin DEL

Le couvercle de la sirène est doté d'un témoin DEL. La DEL fonctionne de la manière suivante :
Confirmation de synchronisation : DEL clignote 5 fois
Confirmation de non-synchronisation : DEL clignote 5 fois
Mode Learn : DEL clignote 15 s

3. Mode Learn (apprentissage)

Lorsque la sirène est désarmée, faites coulisser le couvercle, puis appuyez sur le bouton Learn en le maintenant enfoncé pendant à peu près 2 seconde pour passer en mode Learn. La DEL de la sirène clignote (dans le couvercle). Le mode Learn dure pendant 15 secondes. Lorsque le système est en mode Learn, appuyez sur le bouton SET du capteur afin de le synchroniser avec la sirène (consultez le manuel du capteur pour la synchronisation). La DEL de la sirène clignote rapidement 5 fois pour confirmer que la synchronisation s'est déroulée avec succès. Fermez le couvercle de la sirène.

4. Armer le système ALSIR

Pour armer la sirène, appuyez sur le bouton ON de la télécommande ALKCT-2000 en le maintenant enfoncé pendant 4 secondes.
Lorsque l'armement de la sirène est effectué avec succès, la DEL de la télécommande ALKCT s'allume pendant 1,5 seconde.
Si l'armement de la sirène a échoué, la DEL de la télécommande ALKCT clignote brièvement 4 fois. Essayez d’armer à nouveau la sirène

5. Temporisation de sortie

Une fois que la sirène est armée, la temporisation de sortie est de 85 secondes. Pendant cette durée, le système vérifie la réactivité de tous les capteurs, il est alors possible de quitter le bâtiment sans

déclencher l'alarme. Si une porte ou une fenêtre est ouverte au début de la temporisation, l'alarme se déclenche pendant 20 secondes pour avertir que l'une des portes ou fenêtres n'est pas fermée. Après la fermeture de la fenêtre ou de la porte, l'alarme s'arrête et continue en mode armé.

6. Désarmer le système ALSIR

Pour désarmer la sirène, appuyez sur le bouton OFF de la télécommande ALKCT-2000 en le maintenant enfoncé pendant 4 secondes.
Lorsque le désarmement de la sirène est effectué avec succès, la DEL de la télécommande ALKCT s'allume pendant 1,5 seconde.Si le désarmement de la sirène a échoué, la DEL de la télécommande ALKCT clignote brièvement 4 fois.Essayez de désarmer à nouveau la sirène

7. Interrupteur antisabotage

La sirène est dotée d'un interrupteur antisabotage. Il s'agit d'un interrupteur de prévention qui empêche le démontage de la sirène lorsqu'elle est armée. L'interrupteur antisabotage est activé lorsque la sirène est montée sur un mur ou placée sur une autre surface plane. Si la sirène est déplacée alors qu'elle est armée, l'interrupteur antisabotage déclenche l'alarme immédiatement.

8. Positionner le système ALSIR

Si vous positionnez la sirène sur un mur, assurez-vous que l'interrupteur antisabotage n'est pas placé sur une fente ou une fissure dans le mur. Veillez à ce qu'il soit placé à un endroit du mur permettant de le presser fermement.

9. Installer le système ALSIR

Pour installer la sirène, faites coulisser et retirez le couvercle (voir étape 1), puis vissez le boîtier sur une surface plane en alignement avec les trous de vis (les vis sont fournies). Après l'installation de la sirène, assurez-vous que l'interrupteur antisabotage est appuyé contre la surface.

10. Fermer le système ALSIR

Insérez les piles dans la sirène (voir étape 1), puis faites coulisser le couvercle de nouveau en position. Fixez le couvercle à l'aide des vis. Lorsque la sirène est déclenchée par un capteur, elle clignote et l'alarme retentit pendant 4 minutes environ.

11. Supprimer tous les dispositifs synchronisés

Pour supprimer tous les dispositifs qui ont été synchronisés avec la sirène, appuyez sur le bouton Learn de la sirène pendant 2 seconde jusqu'à ce que la DEL clignote. Relâchez le bouton et appuyez de nouveau sur ce dernier pendant encore 6 secondes. La DEL se met à clignoter rapidement. Relâchez le bouton Learn et appuyez de nouveau sur ce dernier pendant encore 1 seconde pour supprimer tous les dispositifs synchronisés.

12. Témoin clignotant + alarme sonore ALSIR

Alarme sirène : Sirène clignote + alarme retentit pendant 4 minutes
Piles faibles : Sirène clignote + alarme retentit si activée
Ouverture d'une porte/fenêtre durant la temporisation : la sirène clignote et retentit pendant 20 secondes à condition qu'elle soit armée

1. Batterijen plaatsen

Open de sirene door de twee schroeven onderaan de lichtkap los te draaien. Als de schroeven zijn verwijderd, kan de kap van de sirene open worden geschoven. Plaats vier 1,5 V D-alkalinebatterijen in de sirene als de kap van de sirene is opengeschoven. Let op de juiste polariteit van de batterijen. Als de batterijen bijna leeg zijn, geeft de sirene elke 5 seconden een piepje en wordt gedurende 3 minuten de modus activeren/deactiveren geactiveerd.

2. LED-indicator

De sirene heeft een LED-indicator in de lichtkap. De LED werkt als volgt.
Bevestigen koppeling: De LED knippert 5 keer
Bevestigen ontkoppeling: De LED knippert 5 keer
Detectiemodus: De LED knippert gedurende 15 seconden

3. Detectiemodus

Als de sirene is gedeactiveerd, schuift u de kap open en houdt u de detectieknop van de sirene ongeveer 2 seconde ingedrukt om de detectiemodus te openen. De LED van de sirene knippert (in de lichtkap). De detectiemodus duurt 15 seconden. In de detectiemodus drukt u op de SET-knop van een sensor om de sensor te koppelen met de sirene (raadpleeg de handleiding van de sensor over hoe u deze moet koppelen). De LED van de sirene knippert 5 keer snel om te bevestigen dat het koppelen is uitgevoerd. Sluit de kap van de sirene.

4. De ALSIR AAN zetten

Om de sirene aan te zetten houdt u de AAN-knop op de ALKCT-2000 gedurende 4 seconden ingedrukt. Als de sirene aan is gezet, brandt de LED op de ALKCT gedurende 1,5 seconde.

5. Uitlooptijd

Als de sirene aan is gezet, heeft u 85 seconden de tijd om naar buiten te lopen. Binnen deze 85 seconden controleert het systeem of alle sensoren reageren en kunt u het gebouw verlaten zonder het alarm te activeren. Als er aan het begin van de uitlooptijd een deur of raam open staat, klinkt het alarm gedurende 20 seconden om u er aan te herinneren dat een van de deuren of ramen niet is gesloten. Nadat het raam of de deur is gesloten, stopt het alarm en gaat de geactiveerde modus verder.

6. De ALSIR Uit zetten
Om de sirene uit te zetten houdt u de UIT-knop op de ALKCT-2000 gedurende 4 seconden ingedrukt. Als de sirene uit is gezet, brandt de LED op de ALKCT gedurende 1,5 seconde.

7. Anti-sabotage schakelaar
De sirene bevat een anti-sabotage schakelaar. Dit is een schakelaar die voorkomt dat de sirene wordt verplaatst als deze is geactiveerd. De anti-sabotage schakelaar wordt ingedrukt zodra de sirene wordt bevestigd aan een muur of op een ander oppervlak wordt geplaatst. Als de sirene wordt verplaatst als deze is geactiveerd, activeert de anti-sabotage schakelaar direct het alarm.

8. De ALSIR plaatsen
Als de sirene aan een wand wordt bevestigd, zorgt u er dan voor dat de anti-sabotage schakelaar niet op een groef of barst in de wand wordt geplaatst. Zorg ervoor dat de anti-sabotage schakelaar zo op de wand wordt geplaatst dat deze stevig wordt ingedrukt

9. De ALSIR monteren
Om de sirene te monteren schuift u de kap eraf (zie stap 1) en schroeft u de behuizing met schroeven op een vlakke ondergrond met gebruik van de schroefgaten. (Schroeven worden meegeleverd).
Zorg ervoor dat de anti-sabotage schakelaar is ingedrukt tegen het oppervlak nadat de sirene is gemonteerd.

10. De ALSIR sluiten
Plaats de batterijen in de sirene (zie stap 1) en schuif de kap er weer op. Schroef de schroeven er weer in om de kap te bevestigen. Als de sirene door een sensor wordt geactiveerd, knippert deze gedurende ongeveer 4 minuten en klinkt het alarm.

11. Alle gekoppelde apparaten wissen

Om alle apparaten die zijn gekoppeld met de sirene te wissen, drukt u gedurende 2 seconde op de detectieknop totdat de LED knippert. Laat de knop los en druk de knop gedurende 6 seconden nogmaals in. De LED gaat snel knipperen. Laat de detectieknop los en druk deze opnieuw gedurende 1 seconde in om alle gekoppelde apparaten te wissen.

12. Knipperen en alarmgeluid van de ALSIR

Sirene-alarm: De sirene knippert en het alarm klinkt gedurende 4 minuten
Batterij bijna leeg: De sirene knippert en het alarm klinkt als dit is geactiveerd
Deur/raam open tijdens uitlooptijd: De sirene knippert en het alarm klinkt gedurende 20 seconden als de sirene is geactiveerd

1. Inserire le batterie

Aprire la sirena svitando le due viti poste sotto il cappuccio luminoso. Dopo aver rimosso le viti è possibile aprire il cappuccio della sirena facendolo scorrere. Una volta aperto il cappuccio della sirena, inserire 4 batterie alcaline di tipo D da 1,5 V. Rispettare la corretta polarità delle batterie. Quando le batterie si stanno esaurendo, la sirena emette un segnale acustico ogni 5 secondi ed entra in modalità attivazione/disattivazione per 3 minuti.

2. Indicatore a LED

La sirena è dotata di un indicatore a LED che si trova all'interno del cappuccio luminoso. Il LED si comporta come segue.
Conferma collegamento: Il LED lampeggia 5 volte
Conferma scollegamento: Il LED lampeggia 5 volte
Modalità apprendimento: Il LED lampeggia per 15 secondi

3. Modalità apprendimento

Quando la sirena è disattivata, far scorrere il cappuccio per aprirlo, quindi premere e tenere premuto il pulsante di apprendimento della sirena per circa 2 secondo per entrare in modalità apprendimento. Il LED della sirena lampeggerà all'interno del cappuccio luminoso. La modalità apprendimento dura 15 secondi. In modalità apprendimento, premere il pulsante SET posto su un sensore per collegarlo con la sirena (per informazioni su come collegare il sensore, vedere il rispettivo manuale). Il LED della sirena lampeggerà velocemente 5 volte per confermare che il collegamento è stato correttamente eseguito. Chiudere il cappuccio della sirena.

4. Incoraggiare ALSIR

Per incoraggiare la sirena, premere e tenere premuto il pulsante ON per 4 secondi su ALKCT-2000. Se la sirena è stata correttamente incoraggiare, il LED su ALKCT si accenderà per 1,5 secondi.

5. Tempo di uscita

Dopo che la sirena è stata attivata, il tempo di uscita è di 85 secondi. Durante questo periodo, il sistema controlla che tutti i sensori stiano rispondendo ed è possibile lasciare l'edificio senza far scattare l'allarme. Se una porta o una finestra è aperta all’inizio del tempo di uscita, l’allarme scatterà

per 20 secondi, ricordando che una porta o una finestra non risulta chiusa. Dopo aver chiuso il sensore della porta o della finestra, l'allarme si arresterà e continuerà a funzionare in modalità di inserimento.

6. Espandere ALSIR

Per espandere la sirena, tenere premuto il pulsante OFF per 4 secondi su ALKCT-2000.
Se la sirena è stata correttamente espandere, il LED su ALKCT si accenderà per 1,5 secondi.

7. Interruttore antimanomissione

La sirena contiene un interruttore antimanomissione. Questo interruttore impedisce che la sirena venga spostata dopo che è stata attivata. L'interruttore antimanomissione viene premuto quando la sirena è montata su una parete o posizionata su una superficie piana. Se la sirena viene spostata dopo essere stata attivata, l'interruttore antimanomissione fa scattare immediatamente l'allarme.

8. Posizionamento di ALSIR

Quando la sirena viene posizionata su una parete, fare attenzione che l'interruttore antimanomissione non sia posizionato in corrispondenza di una fessura o di una crepa nella parete. Assicurarsi che l'interruttore antimanomissione sia posizionato in un punto della parete in cui sia possibile premerlo con decisione.

9. Montaggio di ALSIR

Per montare la sirena, togliere il cappuccio facendolo scorrere (v. punto 1) e avvitare le viti dell'alloggiamento su una superficie piana in base ai rispettivi fori. (Le viti sono in dotazione).
Assicurarsi che l'interruttore antimanomissione venga premuto contro la superficie dopo aver montato la sirena.

10. Chiudere ALSIR

Inserire le batterie nella sirena (v. punto 1) e riposizionare il cappuccio facendolo scorrere. Avvitare nuovamente le viti per fissare il cappuccio. Se viene attivata da un sensore, la sirena lampeggia ed emette un allarme acustico per circa 4 minuti.

11. Eliminare tutti i dispositivi collegati

Per eliminare tutti i dispositivi collegati con la sirena, premere il pulsante di apprendimento della sirena per 2 secondo fino a quando il LED lampeggia. Rilasciare il pulsante e premerlo nuovamente per altri 6 secondi. Il LED inizierà a lampeggiare rapidamente. Rilasciare il pulsante di apprendimento e premerlo nuovamente per 1 secondo per eliminare tutti i dispositivi collegati.

12. Lampeggiamento + segnale acustico di ALSIR

Allarme della sirena: La sirena lampeggia ed emette un segnale acustico per 4 minuti
Batteria in esaurimento: La sirena lampeggia ed emette un segnale acustico se l'allarme è attivo
Porta/finestra aperta durante il tempo di uscita: La sirena lampeggerà + suono per 20 secondi quando la sirena è inserita

1. Colocar las pilas

Abra la sirena desatornillando los dos tornillos situados bajo la cubierta de la luz. Una vez que se hayan retirado los tornillos, podrá abrir la tapa de la sirena. Una vez que se haya abierto la tapa de la sirena, coloque 4 pilas alcalinas tipo D de 1,5 V en la sirena. Compruebe que la polaridad de las pilas sea la correcta. Cuando las pilas estén bajas, la sirena emitirá un sonido cada 5 segundos al entrar en el modo armar/desarmar durante 3 minutos.

2. Indicador (LED)

La sirena tiene un indicador LED en la cubierta de la luz. El funcionamiento del LED es el siguiente.
Confirmar emparejamiento: El LED parpadeará 5 veces.
Confirmar desemparejamiento: El LED parpadeará 5 veces.
Modo de aprendizaje: El LED parpadeará durante 15 segundos

3. Modo de aprendizaje

Con la sirena desarmada, abra la tapa y mantenga pulsado el botón de aprendizaje de la sirena durante aproximadamente 2 segundo para entrar en el modo de aprendizaje. El LED de la sirena parpadeará (en la cubierta de la luz). El modo de aprendizaje dura 15 segundos. Mientras la sirena esté en el modo de aprendizaje, pulse el botón SET en un sensor para emparejarlo con la sirena (consulte el manual del sensor para saber cómo emparejarla). El LED de la sirena parpadeará rápidamente 5 veces para confirmar que el emparejamiento se ha realizado correctamente. Cierre la tapa de la sirena.

4. Cómo armar el ALSIR

Para armar la sirena, mantenga pulsado el botón de ENCENDIDO durante 3 segundos en el ALKCT-2000.
Si la sirena se arma correctamente, el LED del ALKCT parpadeará durante 1,5 segundos.
Si la sirena no se arma correctamente, el LED del ALKCT parpadeará brevemente durante 3 segundos.
Trate de armar de nuevo la sirena

5. Tiempo para salir

Después de armar la sirena, dispone de 85 seg. para salir. Durante esos 85 segundos, el sistema comprueba si todos los sensores funcionan y es posible abandonar el edificio sin activar la alarma.

Si al inicio del tiempo previsto para salir una ventana o una puerta está abierta, la alarma sonará durante 20 segundos para avisar de que una de las puertas o ventanas no está cerrada. Después de cerrar la ventana o la puerta, la alarma se detendrá en modo armado.

6. Desarmar el ALSIR

Para desarmar la sirena, mantenga pulsado el botón de APAGADO durante 3 segundos en el ALKCT-2000.
Si la sirena se desarma correctamente, el LED del ALKCT se iluminará durante 1,5 segundos.
Si la sirena se desarma correctamente, el LED del ALKCT parpadeará brevemente durante 3 segundos.
Tratar de desarmar la sirena de nuevo

7. Interruptor de seguridad

La sirena incorpora un interruptor de seguridad. Se trata de un interruptor que impide que pueda extraerse la sirena cuando está armada. El interruptor de seguridad se pulsa al montar la sirena en una pared u otra superficie plana. Cuando la sirena se mueve, el interruptor de seguridad activa la alarma inmediatamente.

8. Colocar el ALSIR

Al colocar la sirena en la pared, compruebe que el interruptor de seguridad no haya quedado situado en una ranura o una grieta de la pared. Compruebe que el interruptor de seguridad está firmemente presionado contra la pared.

9. Montar el ALSIR

Para montar la sirena retire la cubierta (ver paso 1) y atornille la carcasa con tornillos en una superficie plana, haciéndola coincidir con los agujeros para los tornillos. (Los tornillos están incluidos). Compruebe que el interruptor de seguridad está bien fijado a la superficie después de montar la sirena.

10. Cerrar el ALSIR

Coloque las pilas en la sirena (ver paso 1) y vuelva a colocar la tapa. Vuelva a atornillar los tornillos para fijar la tapa. Cuando un sensor se active, la sirena parpadeará y hará sonar la alarma durante 4 minutos aproximadamente.

11. Borrar todos los dispositivos emparejados

Para borrar todos los dispositivos que están emparejados con la sirena, pulse el botón de aprendizaje de la sirena durante 2 segundo, hasta que el LED comience a parpadear. Suelte el botón y púlselo de nuevo durante 6 segundos. El LED empezará a parpadear rápidamente. Suelte el botón de aprendizaje y púlselo de nuevo durante 1 segundo para borrar todos los dispositivos emparejados.

12. Funcionamiento del parpadeo y sonido del ALSIR

Alarma de la sirena: La sirena parpadeará y sonará durante 4 minutos.
Pilas bajas: La sirena parpadeará y sonará si la alarma está activada.
Puerta/ventana abierta durante el tiempo de salida: La sirena parpadeará y sonará durante 20 segundos cuando la sirena esté armada.

1. Colocação das pilhas

Abra a sirene desapertando os dois parafusos que se encontram sob a tampa da luz. Após retirar os parafusos, pode fazer deslizar a tampa da sirene para abri-la. Uma vez aberta a tampa da sirene, coloque 4 pilhas alcalinas de 1,5 V do tipo D. Observe a polaridade correta das pilhas. Quando as pilhas estão fracas, a sirene emite um sinal sonoro de 5 em 5 segundos durante 3 minutos ao entrar no modo de ativação/desativação.

2. Indicador LED

A sirene possui um indicador LED na tampa da luz. O comportamento do LED é o seguinte:
Confirmação de emparelhamento: o LED pisca 5 vezes
Confirmação de desemparelhamento: o LED pisca 5 vezes
Modo de memorização: o LED pisca durante 15 segundos

3. Modo de memorização

Com a sirene desativada, abra a tampa e mantenha premido o botão de memorização durante 2 segundo para entrar no modo de memorização. O LED da sirene fica a piscar (na tampa da luz). O modo de memorização dura 15 segundos. Durante o modo de memorização, prima o botão SET (Definir) de um sensor para emparelhá-lo com a sirene (consulte o manual do sensor para ver como emparelhá-lo). O LED da sirene pisca rapidamente 5 vezes para confirmar o emparelhamento com êxito. Feche a tampa da sirene.

4. Encorajar a ALSIR

Para encorajar a sirene, mantenha premido o botão ON (Ligar) do ALKCT-2000 durante 3 segundos. Se a sirene for encorajar com êxito, o LED do ALKCT fica aceso durante 1,5 segundos.

5. Tempo de saída

Quando a sirene é ativada, há um tempo de saída de 85 segundos. Durante esses 85 segundos, o sistema verifica se todos os sensores estão a responder, sendo possível sair do edifício sem acionar o alarme. Quando, no período do tempo de saída, há uma janela ou porta aberta, o alarme é acionado

durante 20 segundos para avisar que uma das portas ou janelas não está fechada. Após a janela ou porta ser fechada, o alarme para e continua em modo de ativação.

6. Expandir a ALSIR

Para expandir a sirene, mantenha premido o botão OFF (Desligar) do ALKCT-2000 durante 3 segundos. Se a sirene for expandir com êxito, o LED do ALKCT fica aceso durante 1,5 segundos.

7. Interruptor inviolável

A sirene dispõe de um interruptor inviolável. Trata-se de um interruptor que impede a deslocação da sirene uma vez ativada. O interruptor inviolável fica premido ao montar a sirene numa parede ou colocá-la noutra superfície plana. Se a sirene for deslocada enquanto está ativada, o interruptor inviolável aciona imediatamente o alarme.

8. Colocação da ALSIR

Ao colocar a sirene numa parede, verifique se o interruptor inviolável não fica colocado sobre uma ranhura ou fenda da parede. Certifique-se de que o interruptor inviolável está colocado numa área da parede onde fique firmemente premido.

9. Montar a ALSIR

Para montar a sirene, retire a tampa fazendo-a deslizar (ver passo 1) e fixe a caixa com parafusos, através dos respetivos orifícios, numa superfície plana. (Parafusos incluídos). Verifique se o interruptor inviolável está premido contra a superfície após montar a sirene.

10. Fechar a ALSIR

Coloque as pilhas na sirene (ver passo 1) e faça deslizar a tampa para voltar a fechá-la. Volte a apertar os parafusos para fixar a tampa. Quando é acionada por um sensor, a sirene emite uma luz intermitente e o alarme sonoro durante cerca de 4 minutos.

11. Apagar todos os dispositivos emparelhados

Para apagar todos os dispositivos que estão emparelhados com a sirene, mantenha premido o botão de memorização desta durante 2 segundo até o LED piscar. Solte o botão e volte a premi-lo durante 6 segundos. O LED começa a piscar rapidamente. Solte o botão de memorização e volte a premi-lo durante 1 segundo para apagar todos os dispositivos emparelhados.

12. Comportamento luminoso e sonoro da ALSIR

Alarme da sirene: a sirene emite uma luz intermitente e som durante 4 minutos
Pilhas fracas: a sirene emite uma luz intermitente e som ao ativar o alarme
Porta/janela aberta durante o tempo de saída: A sirene emite uma luz intermitente e som durante 20 segundos ao ser ativada

1. Sett i batterier

Åpne sirenen ved å skrue av de to skruene som befinner seg under lampe-huset. Når du har fjernet skruene, kan huset til sirenen skyves åpent. Når huset til sirenen er åpnet k an du sette 4 x alkaliske type-D 1,5 V batteri i sirenen. Kontroller at batteriene er satt i riktig i forhold til korrekt polaritet. Sirenen angir når batteriet er lavt ved at den gir et lydsignal hvert 5. sekund mens den går inn i aktiver/deaktiver-modus i løpet av tre minutter.

2. LED-lampe

Sirenen har en LED-lampe i lampe-huset. LED-lampen oppfører seg som følgende.
Bekrefte sammenkobling: LED vil blinke 5 ganger
Bekrefte opphevelse av sammenkobling: LED vil blinke 5 ganger
Lære-modus: LED vil blinke i 15 sek.

3. Lære-modus

Når sirenen er deaktivert, skyv lampe-huset åpent og trykk og hold sirenens lære-knappen i ca. 2 sekund for å aktivere lære-modus. Sirenens LED-lampe vil blinke (i lampe-huset). Lære-modus varer i 15 sekunder. Mens du er i lære-modus, trykk på innstillingsknappen på en sensor for å koble den til sirenen (se sensorens håndboken på hvordan man koblet den til). Sirenens LED-lampe vil blinke raskt 5 ganger for å bekrefte at sammenkoblingen var vellykket. Lukk huset på sirenen.

4. Oppmuntre ALSIR

For å oppmuntre sirenen, trykk og hold nede PÅ-knappen i 3 sek på ALKCT-2000-en.
Hvis sirenen er aktivert, vil LED-lampen på ALKCT lyse opp i 1,5 sekunder.

5. Tid på å komme deg ut

Når sirenen aktiveres, har du 85 sekunder på å komme deg ut. I løpet av disse 85 sekunder kontrollerer systemet at alle sensorene svarer og at det er mulig å forlate bygningen uten at alarmen utløses. Når du aktiverer alarmen og et vindu eller en dør er åpen, vil alarmen aktiveres i 20 sekunder for å minne om at en av dørene eller vinduene fortsatt er åpne. Etter at vinduet eller døren er lukket, vil alarmen stoppe og fortsette i aktiv-modus.

6. Utvide ALSIR
For å utvide sirenen, trykk og hold nede AV-knappen i 3 sek på ALKCT-2000-en.
Hvis sirenen utvide, vil LED-lampen på ALKCT lyse opp i 1,5 sekunder.

7. Sabotasjebryter
Sirenen inneholder en sabotasjebryter. Dette er en bryter som forhindrer at sirenen kan flyttes på år den er aktivert. Sabotasjebryteren trykkes inn når sirenen er montert på en vegg eller plassert på en annen flat overflate. Når sirenen flyttes på mens den er på, aktiverer sabotasjebryteren alarmen umiddelbart.

8. Plassering av ALSIR
Når sirenen plasseres på en vegg , pass på at sabotasjebryteren ikke plasseres på en fordypning eller sprekk i veggen. Sørg for at sabotasjebryteren plasseres et sted på veggen hvor den kan trykkes godt fast

9. Montering av ALSIR
For å montere sirenen , skyv lampe-huset av (se trinn 1) og skru skruene på kassen på en jevn overflate i følge skruehullene. (Skruene er inkludert). Pass på at sabotasjebryteren trykkes godt fast etter at sirenen er montert.

10. Lukke ALSIR
Plasser batteriene i sirenen (se trinn 1) og skyv huset på igjen. Skru skruene tilbake på plass slik at lampe-huset sitter godt fast. Når sirenen utløses av en sensor, vil den blinke og en alarm vil lyde i 4 minutter.

11. Slette sammenkoblede enheter
For å slette alle enheter som er koblet til sirenen, trykk på lære-knappen i 2 sekund inntil LED-lampen begynner å blinke. Slipp knappen og trykk på knappen i 6 sekunder til. LED-lampen vil begynne å blinke raskt. Slipp lære-knappen og trykk den inn igjen i 1 sekund for å slette alle sammenkoblede enheter.

12. ALSIR blinkeadferd + lyd

Sirenealarm: Sirenen vil blinke + lyde i 4 min.
Lavt batteri: Sirenen vil blinke + et lydsignal høres dersom alarmen er aktiv
Dør/vindu er åpen når du aktiverer alarmen: Sirenen vil blinke + høres i 20 sek når sirenen er aktivert

1. Sätta i batterierna

Öppna sirenen genom att skruva upp de två skruvarna under lampkåpan. När skruvarna har tagits bort kan sirenkåpan skjutas upp. När sirenkåpan är öppen kan du placera 4x alkaliska D-typ 1,5 V batterier i sirenen. Respektera rätt polaritet för batterierna. När batterinivån är låg piper sirenen 1 pip var 5:e sekund medan den går in i tillkoppla/frånkoppla-läge under 3 minuter.

2. Lysdiod

Sirenen har en lysdiod i lampkåpan. Lysdioden beter sig som följer.
Bekräfta ihopparad: Lysdioden blinkar 5 gånger
Bekräfta ej ihopparad: Lysdioden blinkar 5 gånger
Inlärningsläge: Lysdioden blinkar under 15 sek.

3. Inlärningsläge

När sirenen har frånkopplats kan du skjuta av kåpan och trycka och hålla nere sirenens inlärningsknapp under ungefär 2 sekund för att gå in i inlärningsläge. Sirenens lysdiod blinkar (i lampkåpan). Inlärningsläget varar i 15 sekunder. Under inlärningsläget kan du trycka på inställningsknappen (SET) på en sensor för att para ihop den med sirenen (titta i sensorns bruksanvisning hur den paras ihop). Sirenens lysdiod blinkar snabbt 5 gånger för att bekräfta att ihopparningen har lyckats. Stäng sirenkåpan.

4. Tillkoppla ALSIR

Tillkoppla sirenen genom att trycka på PÅ-knappen (ON) på ALKCT-2000 under 4 sek.
Om sirenen har tillkopplats kommer lysdioden på ALKCT att lysa i 1,5 sekunder.
Om sirenen inte har tillkopplats kommer lysdioden på ALKCT att blinka snabbt 4 gånger.

5. Utgångstid

När sirenen är tillkopplad finns det 85 sekunders utgångstid. Under de här 85 sekunder kommer systemet att kontrollera om alla sensorer svarar och du kan lämna byggnaden utan att utlösa larmet. När ett fönster eller en dörr är öppet/öppen under början av denna utgångstid kommer larmet att utlösas under 20 sekunder för att påminna dig om att en dörr eller ett fönster inte är stängd/stängt. När fönstret eller dörren är stängt/stängd kommer larmet att stoppas och fortsätta i tillkopplat läge.

6. Frånkoppla ALSIR
Frånkoppla sirenen genom att trycka på AV-knappen (OFF) under 4 sek på ALKCT-2000.
Om sirenen har frånkopplats kommer lysdioden på ALKCT att lysa i 1,5 sekunder.
Om sirenen inte har frånkopplats kommer lysdioden på ALKCT att blinka 4 gånger.

7. Manipuleringsbrytare
Sirenen har en manipuleringsbrytare. Det här är en brytare som förhindrar att sirenen flyttas när den är tillkopplad. Manipuleringsbrytaren trycks in när sirenen är monterad på väggen eller placerad på en annan plan yta. När sirenen flyttas och den är tillkopplad kommer manipuleringsknappen genast att aktivera larmet.

8. ALSIR placering
När sirenen placeras på en vägg är det viktigt att manipuleringsbrytaren inte är placerad på en fåra eller spricka i väggen. Kontrollera att manipuleringsbrytaren är placerad på en plats på väggen där den trycks in ordentligt.

9. Montera ALSIR
Montera sirenen genom att skjuta av kåpan (se steg 1) och skruva fast höljet på ett plant underlag enligt skruvhålen. (Skruvar medföljer). Kontrollera att manipuleringsbrytaren trycks in mot ytan när sirenen är monterad.

10. Stäng ALSIR
Sätt batterierna i sirenen (se steg 1) och skjut på kåpan igen. Skruva fast skruvarna igen för att fästa kåpan. När sirenen har utlösts av en sensor kommer den att blinka och sätta igång larmet under ungefär 4 minuter.

11. Radera alla ihopparade enheter
Radera alla enheter som har parats ihop med sirenen genom att trycka på sirenens inlärningsknapp under 2 sekund tills lysdioden blinkar. Släpp knappen och tryck på knappen under ytterligare 6 sekunder. Lysdioden kommer att börja blinka snabbt. Släpp inlärningsknappen och tryck på den igen under 1 sek för att radera alla ihopparade enheter.

12. ALSIR:s blinkningar + ljud

Sirenlarm: Sirenen blinkar + låter under 4 min
Låg batterinivå: Sirenen blinkar + låter om larmet är aktivt
Dörr öppen/fönster öppet under utgångstid: Sirenen blinkar + låter under 20 sek när sirenen är tillkopplad

1. Aseta paristot paikalleen

Avaa sireeni irrottamalla valokorkin alla olevat kaksi ruuvia. Kun ruuvit on poistettu, sireenin korkki voidaan liu'uttaa auki. Kun sireenin korkki liu'utetaan auki, aseta neljä D-tyypin 1,5 V alkaliparistoa sireenin. Huomioi paristojen oikea napaisuus. Kun akun lataus on vähissä sireeni piippaa 1 kerran 5 sekunnin välein siirryttäessä käyttöönotto / käytöstäpoisto -tilaan 3 minuutiksi.

2. LED-merkkivalo

Sireenissä on LED-merkkivalo valokorkissa. LED-toiminnot ovat.
Vahvista pari: LED vilkkuu 5 kertaa
Vahvista parinmuodostuksen poistaminen: LED vilkkuu 5 kertaa
Oppimistila: LED-merkkivalo vilkkuu 15 sekunnin ajan.

3. Oppimistila

Kun sireeni on poistettu käytöstä, liu'uta korkki auki ja paina sireenin oppimispainiketta noin 2 sekunti oppimistilaan siirtymiseksi. Sireenin LED-valo vilkkuu (valokorkissa). Oppimistila kestää 15 sekuntia. Paina oppimistilassa anturin SET-painiketta muodostaaksesi laiteparin sireenin kanssa (tarkista parinmuodostus anturin käyttöoppaasta). Sireenin LED vilkkuu nopeasti 5 kertaa onnistuneen pariliitoksen vahvistamiseksi. Sulje sireenin korkki.

4. Ota ALSIR käyttöön

Ota sireeni käyttöön painamalla ON-painiketta 4 sekunnin ajan ALKCT-2000:ssa.
Jos sireenin käyttöönotto sujuu onnistuneesti ALKCT:n LED-valo syttyy 1,5 sekunniksi.
Jos sireenin käyttöönotto sujuu onnistuneesti ALKCT:n LED-valo vilkkuu nopeasti 4 kertaa.

5. Viiveaika

Kun sireeni on otettu käyttöön, 85 sekunnin viiveaika aktivoituu. Näiden 85 sekunnin aikana järjestelmä tarkistaa, että kaikki anturit vastaavat ja että rakennuksesta voidaan poistua laukaisematta hälytystä. Kun ikkuna tai ovi on auki viiveajan aikana, hälytys kytkeytyy pois päältä 20 sekunniksi muistuttaen, että jokin ikkuna tai ovi on auki. Kun ikkunan tai oven anturi on suljettu, hälytys pysähtyy ja jatkuu aktivoidussa tilassa.

6. Poista ALSIR käytöstä
Poita sireeni käytöstä painamalla OFF-painiketta 4 sekunnin ajan ALKCT-2000:ssa.
Jos sireenin käytöstäpoisto sujuu onnistuneesti ALKCT:n LED-valo syttyy 1,5 sekunniksi.
Jos sireenin käytöstäpoisto sujuu onnistuneesti ALKCT:n LED-valo vilkkuu nopeasti 4 kertaa.

7. Kansikytkin
Sireenissä on kansikytkin. Tämä kytkin estää sireenin siirtämisen, kun se on aktivoitu. Kansikytkintä painetaan kun sireeni on asennettu seinälle tai asetettu toiselle tasaiselle pinnalle. Kun sireeni siirretään ja se on otettu käyttöön, kansikytkin aktivoi hälytyksen välittömästi.

8. ALSIRin sijoitus

Kun asetat sireeni seinään varmista, että kansikytkintä ei aseteta uraan tai halkeamaan seinässä. Varmista, että kansikytkin sijoitetaan seinän kohtaan, jossa se on painettuna tukevasti.

9. Asenna ALSIR

Asenna sireeni liu'uttamalla suojus pois (katso vaihe 1) ja ruuvaa kotelo ruuveilla tasaisella alustalla ruuvin paikkojen mukaan. (Ruuvit ovat pakkauksessa). Varmista, että kansikytkin painetaan pintaan asennuksen jälkeen sireeni.

10. Sulje ALSIR
Aseta paristot sireeniin (katso vaihe 1) ja liu'uta korkki takaisin. Kierrä ruuvit takaisin korkin kiinnittämiseksi. Kun anturi laukaisee sireenin, se vilkkuu ja hälytys soi noin 4 minuutin ajan.

11. Poista kaikki laiteparit
Jos haluat poistaa kaikki laitteet, jotka on yhdistetty sireeniin, paina sireenin oppimispainiketta 2 sekunnin ajan kunnes LED vilkkuu. Vapauta painike ja paina painiketta uudelleen 6 sekunnin ajan. LED alkaa vilkkua nopeasti. Vapauta oppimispainike ja paina sitä uudelleen 1 sekunnin ajan kaikkien laiteparien poistamiseksi.

12. ALSIR flash-käyttäytyminen + ääni

Sireenin hälytys: Sireeni vilkkuu + ääni kuuluu 4 minuutin ajan
Akku vähissä: Sireeni vilkkuu + ääni kuuluu, jos hälytys on aktiivinen
Ovi / ikkuna auki viiveajan aikana: Sireeni vilkkuu + ja soi 20 sekunnin ajan kun se aktivoidaan

1. Indsæt batterierne

Åbn sirenen ved at løsne de to skruer under lyshætten. Når skruerne er fjernet, kan sirenens hætte listes op. Når sirenens hætte er listet op, sættes der 4x alkaline D type 1,5V batterier i sirenen. Sørg for, at batterierne har korrekt polaritet. Når batteriet er lavt, vil sirenen komme med 1 bip hvert 5. sekund i 3 minutter, mens du indtaster tilstanden tilkobl/frakobl.

2. LED indikator

Sirenen har en LED-indikator i lyshætten. LED'en reagerer som følger.
Bekræft par: LED'en vil blinke 5 gange
Bekræft ophævelse af par: LED'en vil blinke 5 gange
Læretilstand: LED'en vil blinke 15 sek.

3. Læretilstand

Når sirenen er koblet fra, listes hætten op og der trykkes og holdes på sirens læreknap i ca. 2 sekund for at gå ind i læretilstand. Sirenens LED vil blinke (i lyshætten). Læretilstanden varer 15 sekunder. Mens du er i læretilstand, trykkes der på knappen SET på en sensor for at parre den med sirenen (kontrollér sensoren manual for hvordan du parrer den). Sirenens LED vil blinke hurtigt 5 gange for at bekræfte, at parringen var en succes. Luk sirenens hætte.

4. Tilkobl ALSIR

For at tilkoble sirenen trykkes og holdes der på knappen ON i 4 sekunder på ALKCT-2000.
Hvis sirenen er koblet til med succes, vil LED'en på ALKCT lyse op i 1,5 sekunder.
Hvis sirenen ikke er koblet til med succes, vil LED'en på ALKCT blinke kortvarigt i 4 sekunder.

5. Tidsforsinkelse

Når sirenen er koblet til, er der en 85 sekunders forsinkelsestid. Inden for disse 85 sekunder kontrollerer systemet alle sensorerne for, hvorvidt de reagerer, og så er det muligt at forlade bygningen uden at udløse alarmen. Hvis et vindue eller en dør er åben i begýndelsen af denne forsinkelsestid, vil alarmen slå fra i 20 sekunder, og minde om, at en af dørene eller et af vinduerne ikke er lukket. Efter at vindues- eller dørsensoren er lukket, vil alarmen stoppe og fortsætte i tilkoblet tilstand.

6. Frakobl ALSIR
For at frakoble sirenen, trykkes og holdes knappen OFF i 4 sekunder på ALKCT-2000.
Hvis sirenen er koblet fra med succes, vil LED'en på ALKCT lyse op i 1,5 sekunder.
Hvis sirenen ikke er koblet fra med succes, vil LED'en på ALKCT blinke kortvarigt i 4 sekunder.

7. Sabotagekontakt
Sirenen er udstyret med en sabotagekontakt. Det er en kontakt, der forhindrer, at der bliver flyttet med sirenen, når den er tilkoblet. Sabotagekontakten trykkes ind, når sirenen monteres på en væg eller anbringes på en eller anden plan overflade. Når sirenen flyttes, og den er tilkoblet, aktiverer sabotagekontakten alarmen med det samme.

8. ALSIR placering
Når sirenen anbringes på en væg, skal man være opmærksom på, at sabotagekontakten ikke anbringes på en rille eller revne i væggen. Sørg for, at sabotagekontakten anbringes på en placering på muren, hvor den er trykket fast til

9. Montering af ALSIR
For at montere sirenenlistes hætten af (se trin 1) og huset skrues fast med skruer på en plan overflade i overensstemmelse med skruehullerne. (Skruer er inkluderet). Vær opmærksom på, om sabotagekontakten er trykket ind til overfladen efter montering af sirenen.

10. Luk ALSIR
Anbring batterierne i sirenen (se trin 1), og skub dækslet på igen. Skru skruerne i igen for at fastgøre hætten. Når sirenen udløses af en sensor, vil den blinke og alarmen vil lyde i omkring 4 minutter.

11. Slet alle parrede enheder
For at slette alle de enheder, der er parret med sirenen, trykkes der på sirenens læreknap i 2 sekund indtil LED'en blinker. Slip knappen og tryk på knappen i yderligere 6 sekunder. LED'en vil begynde med at blinke hurtigt. Slip læreknappen og tryk på den igen i 1 sekund for at slette alle parrede enheder.

12. ALSIR blinkmønster + lyd

Sirenealarm: Sirenen vil blinke + lyde i 4 min
Lavt batteri! Sirenen vil blinke + lyde, hvis alarmen er aktiv
Dør/vindue åbnet inden for forsinkelsestiden: Sirenen vil blinke + lyde i 20 sekunder, når siren tilkobles

1. Włóż baterie

Otwórz obudowę syreny odkręcając dwie śruby pod osłoną żarówki. Po usunięciu śrub, można otworzyć osłonę syreny przesuwając ją. Kiedy osłona syreny zostanie otwarta, umieść 4 baterie alkaliczne D typ 1,5V we wnętrzu. Należy zwrócić uwagę na właściwy kierunek umieszczenia baterii. Kiedy poziom baterii jest niski, syrena będzie wydawać 1 odgłos co 5 sekund, wchodząc w tryb uzbrojenia/rozbrojenia przez łączny czas 3 minut.

2. Kontrolka LED

Syrena ma kontrolkę LED wbudowaną w osłonę światła. Kontrolka LED zachowuje się w następujący sposób.
Potwierdzenie sparowania: Kontrolka LED mignie 5 razy
Potwierdzenie rozłączenia pary: Kontrolka LED mignie 5 razy
Tryb uczenia się: Kontrolka LED migać będzie przez 15 sek.

3. Tryb uczenia się

Gdy syrena jest rozbrojona, zsuń osłonę i naciśnij oraz przytrzymaj przycisk „learn" syreny przez ok. 2 sek. w celu wejścia w tryb uczenia się. Kontrolka LED syreny będzie migać (w osłonie żarówki). Tryb uczenia się trwa 15 sekund. Podczas pozostawania w trybie uczenia się, naciśnij przycisk SET na czujniku, by połączyć go z syreną (zapoznaj się z instrukcją czujnika, by dowiedzieć się, jak parować urządzenia). Kontrolka LED syreny mignie szybko 5 razy w celu potwierdzenia, że sparowanie odbyło się pomyślnie. Zamknij osłonę syreny.

4. Uzbrojenie ALSIR

Aby uzbroić syrenę, należy przycisnąć i przytrzymać przycisk ON przez 4 sek. na ALKCT-2000.
Jeżeli syrena zostanie pomyślnie uzbrojona, kontrolka LED na ALKCT zapali się przez 1,5 sek.
Jeżeli syrena nie zostanie pomyślnie uzbrojona, kontrolka LED na ALKCT mignie szybko 4 razy.

5. Czas na wyjście

Po uzbrojeniu syreny, jest 85 sek. na wyjście. W ciągu tych 85 sek., system sprawdza, czy wszystkie czujniki reagują, i jest czas na wyjście z budynku bez uruchamiania alarmu. Jeżeli na początku czasu przeznaczonego na wyjście okno lub drzwi są otwarte, alarm włączy się na 20 sek., przypominając, że

jedne z drzwi lub okien nie są zamknięte. Po zamknięciu okna lub drzwi, alarm zostanie wstrzymany, a urządzenie nadal pozostanie w stanie uzbrojonym.

6. Rozbrajanie ALSIR

Aby rozbroić syrenę, należy przycisnąć i przytrzymać przycisk OFF przez 4 sek. na ALKCT-2000.
Jeżeli syrena zostanie pomyślnie rozbrojona, kontrolka LED na ALKCT zapali się przez 1,5 sek.
Jeżeli syrena nie zostanie pomyślnie rozbrojona, kontrolka LED na ALKCT mignie szybko 4 razy.

7. Przycisk Tamper

Syrena zawiera przycisk zabezpieczający przed ingerencją. Jest to przycisk, który uniemożliwia zdjęcie syreny, podczas gdy znajduje się w stanie uzbrojonym. Przycisk „tamper" jest włączony, gdy syrena jest montowana na ścianie lub umieszczana na innej płaskiej powierzchni. Kiedy syrena zostanie zdjęta i znajduje się w stanie uzbrojonym, przycisk „tamper" niezwłocznie uruchomi alarm.

8. Umieszczenie ALSIR

Podczas montowania syreny na ścianie, należy zwrócić uwagę, żeby przycisk „tamper" nie znalazł się na wysokości jakiegoś zgrubienia lub pęknięcia w ścianie. Należy się upewnić, że przycisk „tamper" jest umieszczony w miejscu na ścianie, w którym jest mocno przyciśnięty.

9. Zamontuj ALSIR

Aby zamontować syrenę, należy odsunąć osłonę (zobacz krok 1) i zamocować obudowę śrubami do płaskiej powierzchni, w otworach na śruby. (Śruby są w wyposażeniu). Należy zwrócić uwagę, żeby przycisk „tamper" był dociśnięty do powierzchni po zamontowaniu syreny.

10. Zamknij ALSIR

Umieść baterie w syrenie (zobacz krok 1) i z powrotem wsuń osłonę. Wkręć śruby, aby zabezpieczyć osłonę. Kiedy syrena zostanie uruchomiona czujnikiem, zaświeci się i wyda dźwięk alarmu przez ok. 4 minut.

11. Usuwanie wszystkich sparowanych urządzeń

Aby usunąć wszystkie urządzenia sparowane z syreną, naciśnij przycisk „learn" syreny i przytrzymaj przez 2 sekundę, dopóki kontrolka LED nie zacznie migać. Zwolnij przycisk i naciśnij go ponownie przytrzymując przez kolejnych 6 sekund. Kontrolka LED zacznie migać szybko. Zwolnij przycisk „learn" i przyciśnij go ponownie przez 1 sek., by usunąć wszystkie sparowane urządzenia.

12. Sygnały świetlne i dźwiękowe ALSIR

Alarm syreny: Syrena zaświeci się i wydawać będzie dźwięk przez 4 min.
Niski poziom baterii: Syrena zaświeci się i wyda dźwięk, gdy alarm jest uruchomiony
Otwarte drzwi/okna w czasie przeznaczonym na wyjście: Jeśli syrena jest uzbrojona, będzie świecić i wydawać dźwięk przez 20 sekund.

1. Vložení baterií

Odšroubováním dvou šroubů pod světelnou krytkou otevřete sirénu. Jakmile demontujete šrouby, lze krytku sirény vysunutím otevřít. Jakmile krytku sirény vysunutím otevřete, vložte do sirény 4 alkalické baterie 1,5 V typu D. Dodržte správnou polaritu baterií. Je-li baterie téměř vybitá, siréna vydává po dobu 3 min při přechodu do aktivovaného/deaktivovaného režimu 1 s dlouhá pípnutí každých 5 s.

2. Kontrolka LED

Siréna je ve světelné krytce vybavena indikátorem LED. Chování indikátoru LED je popsáno níže.
Potvrzení spárování: Indikátor LED pětkrát blikne.
Potvrzení zrušení spárování: Indikátor LED pětkrát blikne.
Režim učení: Indikátor LED bude blikat po dobu 15 s.

3. Režim učení

Na deaktivované siréně otevřete posunutím krytku a stiskněte a přidržte tlačítko učení sirény po dobu asi 2 s. Tím přejdete do režimu učení. Indikátor LED sirény bude blikat (ve světelné krytce). Režim učení trvá 15 s. V režimu učení stiskněte na senzoru tlačítko SET (nastavit). Tím jej spárujete se sirénou (informace ke spárování senzoru najdete v příručce). Indikátor LED sirény pětkrát rychle zabliká, čímž potvrdí úspěšné spárování. Zavřete krytku sirény.

4. Povzbudit produktu ALSIR

Sirénu povzbudit stisknutím a přidržením tlačítka ON (zap.) po dobu 4 s na produktu ALKCT-2000.
Je-li siréna úspěšně aktivována, indikátor LED na produktu ALKCT se rozsvítí po dobu 1,5 s.

5. Doba na opuštění prostor

Je-li siréna aktivována, zbývá 85 s na odchod z příslušných prostor. Během těchto 85 s systém ověřuje všechny senzory, zda reagují. Budovu lze opustit bez spuštění alarmu. Dojde-li během doby vyhrazené na opuštění prostor k otevření okna či dveří, alarm se na 20 s spustí, čímž upozorní na to, že některé dveře či okno jsou otevřeny. Po zavření okna či dveří se alarm vypne a je připraven v aktivovaném režimu.

6. Zvětšit produktu ALSIR

Sirénu zvětšit stisknutím a přidržením tlačítka OFF (vyp.) po dobu 4 s na produktu ALKCT-2000. Je-li siréna úspěšně deaktivována, indikátor LED na produktu ALKCT se rozsvítí po dobu 1,5 s. Není-li siréna úspěšně deaktivována, indikátor LED na produktu ALKCT krátce třikrát blikne.

7. Spínač proti neoprávněné manipulaci

V siréně je spínač proti neoprávněné manipulaci. Díky tomuto spínači nelze sirénu v aktivovaném stavu přemístit. K sepnutí spínače proti neoprávněné manipulaci dojde v okamžiku, kdy je siréna namontována na zeď nebo umístěna na jiném plochém povrchu. Jakmile dojde k přemístění sirény v aktivovaném stavu, spínač proti neoprávněné manipulaci okamžitě aktivuje alarm.

8. Umístění produktu ALSIR

Při umisťování sirény na zeď věnujte pozornost tomu, aby spínač proti neoprávněné manipulaci nebyl umístěn na drážce nebo prasklině na zdi. Ujistěte se, že spínač proti neoprávněné manipulaci je umístěn na takovém místě na zdi, kde je spínač bezpečně stisknut.

9. Montáž produktu ALSIR

Chcete-li sirénu namontovat, posunutím sejměte krytku (viz krok 1) a našroubujte pouzdro na plochý povrch podle děr na šrouby. (Šrouby jsou součástí balení.) Věnujte pozornost tomu, aby byl spínač proti neoprávněné manipulaci po namontování sirény přitisknut k povrchu.

10. Zavření produktu ALSIR

Vložte do sirény baterie (viz krok 1) a nasuňte krytku zpět. Opětovným našroubováním šroubů krytku zajistěte. Jakmile je siréna aktivována senzorem, začne blikat a alarm se rozezní na dobu cca 4 min.

11. Smazání všech spárovaných zařízení

Chcete-li smazat všechna zařízení, která jsou spárována se sirénou, stiskněte tlačítko učení sirény po dobu 2 s, dokud nezačne blikat indikátor LED. Tlačítko uvolněte a poté jej stiskněte znovu po dobu 6 s. Indikátor LED se rychle rozbliká. Uvolněte tlačítko učení a znovu jej stiskněte po dobu 1 s. Tím smažete všechna spárovaná zařízení.

12. Světelné a zvukové chování produktu ALSIR

Alarm sirény: Siréna se rozbliká a rozezní po dobu 4 min.
Slabá baterie: Siréna se rozbliká a rozezní, je-li alarm aktivní.
Otevření dveří/oken během doby vyhrazené na opuštění prostoru: Siréna bude blikat a znít po dobu 20 s, když je siréna v aktivovaném režimu.

1. Vloženie batérií
Odskrutkovaním dvoch skrutiek pod krytom svetla otvorte Sirénu. Po odstránení skrutiek sa kryt Sirény môže vysunutím otvoriť. Keď vysunutím otvoríte kryt Sirény, vložte do Sirény 4 alkalické batérie 1,5 V typu D. Dbajte na dodržanie správnej polarity batérií. Keď je batéria takmer vybitá, Siréna počas prechodu do režimu aktivácie/deaktivácie 1-krát zapípa každých 5 sekúnd po dobu 3 minút.

2. Indikátor LED
Siréna má v kryte svetla indikátor LED. Činnosť LED je nasledujúca:
Potvrdenie spárovania: LED zabliká 5-krát
Potvrdenie zrušenia spárovania: LED zabliká 5-krát
Režim učenia: LED bude blikať 15 sekúnd

3. Režim učenia
Keď je Siréna deaktivovaná, vysunutím otvorte kryt a približne 2 sekundu podržte stlačené tlačidlo učenia Sirény, aby sa Siréna prepla do režimu učenia. LED Sirény bude blikať (v kryte svetla). Režim učenia trvá 15 sekúnd. V režime učenia stlačte tlačidlo SET na snímači, aby ste ho spárovali so Sirénou (informácie o párovaní nájdete v návode na použitie snímača). LED Sirény 5-krát rýchlo zabliká a potvrdí tak, že párovanie bolo úspešné. Zatvorte kryt Sirény.

4. Povzbudiť ALSIR
Na povzbudiť Sirény podržte 4 sekundy stlačené tlačidlo zapnutia na ALKCT-2000.
Ak bola aktivácia Sirény úspešná, LED na ALKCT bude svietiť 1,5 sekundy.

5. Čas na odchod
Po aktivácii Sirény nasleduje 85-sekundový čas na odchod. Počas týchto 85 sekúnd systém kontroluje, či reagujú všetky snímače, a budovu je vtedy možné opustiť bez toho, aby sa spustil alarm. Keď je na začiatku času odchodu otvorené okno alebo dvere, na 20 sekúnd sa spustí alarm, upozorňujúci na to, že jedny z dverí alebo okien nie sú zatvorené. Po zatvorení okna alebo dverí sa alarm ukončí a činnosť bude pokračovať v aktivovanom režime.

6. Zväčšiť ALSIR
Na zväčšiť Sirény podržte 4 sekundy stlačené tlačidlo vypnutia na ALKCT-2000.
Ak bola zväčšiť Sirény úspešná, LED na ALKCT bude svietiť 1,5 sekundy.

7. Sabotážny spínač
Siréna je vybavená sabotážnym spínačom. Je to spínač, ktorý zabraňuje manipulácii so Sirénou, keď je aktivovaná. Keď sa Siréna namontuje na stenu alebo sa umiestni na iný rovný povrch, sabotážny spínač sa stlačí. Keď je Siréna aktivovaná a pohne sa ňou, sabotážny spínač okamžite aktivuje alarm.

8. Umiestnenie ALSIR
Pri umiestňovaní Sirény na stenu dávajte pozor, aby ste sabotážny spínač neumiestnili na drážku alebo puklinu v stene. Uistite sa, že je sabotážny spínač umiestnený na takom mieste na stene, kde je pevne stlačený.

9. Montáž ALSIR
Ak chcete namontovať Sirénu, vysuňte kryt (pozrite si krok 1) a skrutkami priskrutkujte puzdro na rovný povrch podľa otvorov pre skrutky. (Skrutky sú súčasťou balenia). Dbajte na to, aby bol po montáži Sirény sabotážny spínač pritlačený k povrchu.

10. Zatvorenie ALSIR
Do Sirény vložte batérie (pozrite si krok 1) a kryt zasuňte späť na miesto. Zaskrutkovaním skrutiek späť na miesto zaistite kryt. Keď snímač spustí Sirénu, tá bude blikať a bude znieť alarm po dobu asi 4 minút.

11. Vymazanie všetkých spárovaných zariadení
Ak chcete vymazať všetky zariadenia, ktoré sú spárované so Sirénou, na 2 sekundu stlačte tlačidlo učenia Sirény, až kým LED nezačne blikať. Tlačidlo uvoľnite a potom ho stlačte na ďalších 6 sekúnd. LED začne rýchlo blikať. Uvoľnite tlačidlo učenia a znova ho stlačte na 1 sekundu, aby sa vymazali všetky spárované zariadenia.

12. Činnosť blikania + zvuku ALSIR

Alarm Sirény: Siréna bude blikať + znieť 4 minúty
Takmer vybitá batéria: Siréna bude blikať + znieť, ak je alarm aktívny
Otvorené dvere/okno v čase odchodu: Keď je aktivovaná siréna, siréna bude 20 sekúnd blikať a vydávať zvuk

1. Az elemek behelyezése

Nyissa ki a szirénát a könnyű fedő alatt lévő két csavar kicsavarozásával. A csavarok eltávolítását követően a sziréna fedelét elcsúsztatva ki lehet nyitni. Ha kinyitotta a szirénát, helyezzen 4 db alkáli D típusú 1,5 V-os elemet a szirénába. Ügyeljen az elemek helyes polaritására. Amikor az elem merülőben van, a sziréna három percig öt másodpercenként egy-egy hangjelzést ad, miközben élesített/kikapcsolt módba lép.

2. LED jelzőfény

A sziréna fedelén LED jelzőfény található. A LED az alábbiak szerint viselkedik.
Párosítás megerősítése: A LED ötször villan
Párosítás megszüntetésének megerősítése: A LED ötször villan
Tanulás mód: A LED 15 másodpercig villog

3. Tanulás mód

A sziréna kikapcsolt állapotában csúsztatással nyissa ki a fedelet, majd a tanulás módba való belépéshez nyomja meg és tartsa lenyomva a sziréna tanulás gombját. Ekkor a sziréna LED-je villogni kezd (a fedélen). A tanulás mód 15 másodpercig tart. Tanulás módban nyomja meg egy érzékelőn a SET gombot a szirénával való párosításhoz (nézze meg az érzékelő kézikönyvében a párosítás menetét). A sziréna LED-je gyorsan villan ötöt, amivel megerősíti a sikeres párosítást. Zárja be a sziréna fedelét.

4. Az ALSIR élesítése

A sziréna élesítéséhez nyomja meg és tartsa lenyomva három másodpercig az ALKCT-2000 ON gombját.
Ha a sziréna élesítése sikerül, az ALKCT-n lévő LED 1,5 másodpercre kivilágít.
Ha a sziréna élesítése nem sikerül, az ALKCT-n lévő LED röviden hármat villan.

5. Kilépési idő

A sziréna élesítésekor 85 másodperc áll rendelkezésre a kilépésre. Ezen 85 másodperces időtartamon belül a rendszer ellenőrzi, hogy minden érzékelő reagál-e, és ezalatt lehet az épületből riasztás

kiváltása nélkül távozni. Ha a kilépési idő elején egy ablak vagy ajtó nyitva marad, a riasztás 20 másodpercre felhangzik, ráirányítva a figyelmet, hogy egy ajtó vagy ablak nincs bezárva. Az ablak, illetve ajtó bezárását követően a riasztás leáll, és élesített módban folytatódik.

6. Az ALSIR kikapcsolása

A sziréna kikapcsolásához nyomja meg és tartsa lenyomva három másodpercig az ALKCT-2000 OFF gombját.
Ha a sziréna kikapcsolása sikerül, az ALKCT-n lévő LED 1,5 másodpercre kivilágít.
Ha a sziréna kikapcsolása nem sikerül, az ALKCT-n lévő LED röviden hármat villan.

7. Illetéktelen hozzáférés kapcsoló

A szirénán illetéktelen hozzáférés kapcsoló található. Ez a kapcsoló akadályozza meg a sziréna elmozdítását élesített állapotban. Az illetéktelen hozzáférés kapcsolót akkor kell megnyomni, ha a sziréna falra van szerelve vagy másik lapos felületre kerül. Ekkor a sziréna elmozdításakor élesített állapotban az illetéktelen hozzáférés kapcsoló azonnal bekapcsolja a riasztást.

8. Az ALSIR készülék elhelyezése

A sziréna fali elhelyezése esetén ügyeljen arra, hogy az illetéktelen hozzáférés kapcsoló ne kerüljön a falban lévő mélyedésre vagy repedésre Gondoskodjon arról, hogy ez a kapcsoló a falnak olyan helyén legyen, ahol szilárdan be van nyomva.

9. Az ALSIR készülék rögzítése

A sziréna rögzítéséhez csúsztassa le a fedelet (lásd az 1. lépést), majd csavarozza a burkolatot a csavarokkal lapos felületre a csavarlyukaknak megfelelően. (A csavarok tartozékok). Ügyeljen arra, hogy az illetéktelen hozzáférés kapcsoló a sziréna rögzítését követően a felülethez nyomódjon.

10. Az ALSIR készülék lezárása

Helyezze az elemeket a szirénába (lásd az 1. lépést), majd csúsztassa vissza a fedelet. Csavarozza vissza a csavarokat a fedél rögzítéséhez. Ha a szirénát egy érzékelő bekapcsolja, az villogni kezd, és körülbelül 4 percig megszólal a riasztás.

11. Az összes párosított eszköz törlése

A szirénával párosított összes eszköz törléséhez nyomja meg egy másodpercig a sziréna tanulás gombját, amíg a LED villogni nem kezd. Engedje el a gombot, majd nyomja meg ismét 6 másodpercig. Ekkor a LED gyorsan villogni kezd. Engedje el a tanulás gombot, majd az összes párosított eszköz törléséhez nyomja meg ismét egy másodpercig.

12. Az ALSIR készülék villogási mintái és hangja

Sziréna riasztása: Sziréna villog és hangot ad 4 percig
Merülőben lévő elem: Sziréna villog és hangot ad, ha a riasztás aktív
Ajtó/ablak nyitva kilépési időtartam alatt: A sziréna villog és hangjelzést ad ki, ha élesítve van

1. Puneți bateriile

Deschideți Sirena deșurubând cele două șuruburi din spatele capacului de lumină. Când șuruburile sunt îndepărtate, capacul Sirenei se poate deschide prin glisare. După ce deschideți capacul Sirenei, montați 4 baterii alcaline tip D (LR20) de 1,5 V în Sirenă. Respectați polaritatea bateriilor. Când bateria este descărcată, Sirena va emite 1 sunet la fiecare 5 secunde în timpul intrării în modul armare/dezarmare, timp de 3 minute.

2. Indicator LED

Sirena este echipată cu un indicator LED în capacul iluminat. Comportamentul LED-ului este descris mai jos.
Confirmare împerechere: LED-ul luminează intermitent de 5 ori
Confirmare desperechere: LED-ul luminează intermitent de 5 ori
Mod învățare: LED-ul luminează intermitent 15 secunde.

3. Mod învățare

Când Sirena este dezarmată, glisați capacul și țineți apăsat pe butonul de învățare al Sirenei timp de 2 secundă pentru a intra în modul învățare. LED-ul Sirenei va lumina intermitent (în capacul iluminat). Modul de învățare durează 15 secunde. În timpul modului de învățare apăsați butonul SET (Setare) de pe un senzor pentru a-l împerechea cu Sirena (consultați manualul senzorului cu privire la modalitatea de împerechere). LED-ul Sirenei va lumina intermitent rapid de 5 ori pentru a confirma succesul împerecherii. Închideți capacul Sirenei.

4. Incuraja ALSIR

Pentru a încuraja Sirena țineți apăsat butonul ON (Pornire) timp de 4 secunde pe ALKCT-2000.
Dacă Sirena este încuraja cu succes, LED-ul de pe ALKCT se aprinde timp de 1,5 secunde.

5. Timpul de ieșire

Când Sirena este armată, aveți 85 de secunde la dispoziție pentru a ieși din perimetru. În aceste 85 de secunde sistemul verifică funcționarea tuturor senzorilor, și este posibilă părăsirea clădirii fără a declanșa alarma. Când o ușă sau o fereastră este deschisă în acest răstimp de ieșire, alarma se va

opri 20 de secunde reamintind faptul că una dintre uși sau ferestre nu este închisă. După ce ușa sau fereastra este închisă, alarma se oprește și continuă să funcționeze în mod armat.

6. Dezarmarea ALSIR

Pentru a dezarma Sirena țineți apăsat butonul OFF (Oprire) timp de 4 secunde pe ALKCT-2000.
Dacă Sirena este dezarmată cu succes, LED-ul de pe ALKCT se aprinde timp de 1,5 secunde.
Dacă Sirena nu este dezarmată cu succes, LED-ul de pe ALKCT luminează intermitent scurt timp de 4 secunde.

7. Comutator de siguranță

Sirena conține un comutator de siguranță. Acest comutator împiedică mutarea Sirenei în stare activată. Comutatorul de siguranță este apăsat la montarea Sirenei pe perete sau pe orice altă suprafață plată. Când Sirena este mutată și este armată, comutatorul de siguranță va activa alarma imediat.

8. Amplasarea ALSIR

La montarea Sirenei pe un perete asigurați-vă că acest comutator nu este amplasat pe o fisură sau o nișă din perete. Asigurați-vă că acest comutator este amplasat pe un loc pe perete în care este presat ferm

9. Montarea ALSIR

Pentru montarea Sirenei glisați capacul (vezi pasul 1) și înșurubați carcasa cu ajutorul șuruburilor pe o suprafață plată, în funcție de poziția găurilor pentru șuruburi. (Șuruburile sunt incluse). Comutatorul de siguranță trebuie să fie presat de suprafață după montarea Sirenei.

10. Închiderea ALSIR

Amplasați bateriile în Sirenă (vezi pasul 1) și împingeți capacul la loc. Înșurubați șuruburile pentru a închide capacul. Când Sirena este declanșată de un senzor, va lumina intermitent și va suna alarma timp de aproximativ 4 minute.

11. Ștergerea tuturor dispozitivelor împerecheate

Pentru a șterge toate dispozitivele împerecheate cu Sirena apăsați butonul de învățare al Sirenei timp de 2 secundă până când LED-ul luminează intermitent. Eliberați butonul și apăsați-l din nou timp de 6 secunde. LED-ul începe să lumineze intermitent rapid. Eliberați butonul de învățare și apăsați-l din nou timp de 1 secundă pentru a șterge toate dispozitivele împerecheate.

12. Comportamentul luminos și sunetul ALSIR

Alarma sirenei: Sirena va lumina intermitent și va emite sunete timp de 4 minute
Baterie descărcată: Sirena va lumina intermitent și va emite sunete dacă alarma este activă
Ușă/fereastră deschisă în timpul de ieșire: Sirena ca lumina intermitent + va suna timp de 20 de secunde când sirena este armată

1. Поставете батериите

Отворете сирената, като развинтите двата винта под светлинната капачка. Когато винтовете бъдат свалени, капачката на сирената може да се отвори с плъзгане. Когато капачката на сирената бъде отворена с плъзгане, сложете 4x алкални батерии тип D 1,5V в сирената. Спазвайте правилната полярност на батериите. Когато батерията е слаба, сирената ще дава сигнал на всеки 5 секунди, докато влиза в режим активиране/деактивиране за период от 3 минути.

2. Светодиоден индикатор

Сирената има светодиоден индикатор в светлинната капачка. Светодиодният индикатор се държи по следния начин.
Потвърждаване на сдвояване: Светодиодният индикатор ще мигне 5 пъти
Потвърждаване на разделяне: Светодиодният индикатор ще мигне 5 пъти
Режим на обучение: Светодиодният индикатор ще мига 15 секунди.

3. Режим на обучение

Когато сирената е деактивирана, плъзнете капачката, за да се отвори, и натиснете и задръжте бутона за обучаване на сирената за около 2 секунда, за да влезете в режим на обучение. Светодиодният индикатор на сирената ще започне да мига (в светлинната капачка). Режимът на обучение трае 15 секунди. Докато е в режим на обучение, натиснете бутона SET на датчика, за да го сдвоите със сирената (проверете ръководството на датчика за това как да го сдвоите). Светодиодният индикатор на сирената ще премигне бързо 5 пъти, за да потвърди, че сдвояването е успешно. Затворете капачката на сирената.

4. Активиране на ALSIR

За да активирате сирената, натиснете и задръжте за 4 секунди бутона ON на ALKCT-2000.
Ако сирената бъде активирана успешно, светодиодният индикатор на ALKCT ще светне за 1,5 секунди.
Ако сирената бъде активирана неуспешно, светодиодният индикатор на ALKCT ще мигне кратко 4 пъти.

5. Време за излизане

Когато сирената е активирана, текат 85 секунди време за излизане. В рамките на тези 85 секунди системата проверява всички датчици дали отговарят и дали е възможно да се излезе от сградата без задействане на алармата. Когато прозорец или врата бъдат отворени в началото на времето за излизане, алармата се изключва за 20 секунди, напомняйки, че някоя врата или прозорец не са затворени. След като прозорецът или вратата бъдат затворени, алармата ще спре и ще продължи в режим активиране.

6. Деактивиране на ALSIR

За да деактивирате сирената, натиснете и задръжте за 4 секунди бутона OFF на ALKCT-2000.
Ако сирената бъде деактивирана успешно, светодиодният индикатор на ALKCT ще светне за 1,5 секунди.
Ако сирената бъде деактивирана неуспешно, светодиодният индикатор на ALKCT ще мигне кратко 4 пъти.

7. Изключвател на защитата

Сирената съдържа изключвател на защитата. Това е ключ, който възпрепятства преместването на сирената, когато е активирана. Изключвателят на защитата се натиска,когато сирената бъде окачена на стена или поставена на друга плоска повърхност. Когато сирената бъде преместена и се е активирала, изключвателят на защитата незабавно ще активира алармата.

8. Поставяне на ALSIR

Когато слагате сирената на стена, внимавайте изключвателят на защитата да не бъде поставен в жлеб или пукнатина в стената. Уверете се, че изключвателят на защитата е поставен на място на стената, където е здраво натиснат

9. Окачване на ALSIR

За да окачите сирената, плъзнете капачката навън (вижте стъпка 1) и развийте корпуса с винтовете върху плоска повърхност съгласно отворите за винтовете. (винтовете са включени). Внимавайте дали изключвателят на защитата е натиснат към повърхността след окачване на сирената.

10. Затваряне на ALSIR

Сложете батериите в сирената (вж. стъпка 1) и плъзнете капачката обратно на място. Завийте винтовете обратно, за да обезопасите капачката. Когато сирената бъде задействана от датчик, тя ще започне да премигва и алармата ще звучи приблизително 4 минути.

11. Изтриване на всички сдвоени устройства

За да изтриете всички устройства, които са сдвоени със сирената, натиснете бутона за обучение на сирената за 2 секунда, докато светодиодният индикатор започне да мига. Освободете бутона и натиснете отново бутона за още 6 секунди. Светодиодният индикатор ще започне бързо да премигва. Освободете бутона за обучение и го натиснете отново за 1 секунда, за да изтриете всички сдвоени устройства.

12. Премигване + звук на ALSIR

Аларма на сирената: Сирената ще мига и звучи 4 минути
Слаба батерия: Сирената ще мига и звучи, ако алармата е активна
Вратата/прозорецът са отворени във времето на излизане: Сирената ще издаде мигащ сигнал + звуков сигнал в продължение на 20 секунди, когато е активирана

1. Τοποθέτηση μπαταριών

Ανοίξτε τη σειρήνα ξεβιδώνοντας τις δύο βίδες κάτω από το κάλυμμα του λαμπτήρα. Όταν αφαιρεθούν οι βίδες, μπορείτε να σύρετε το κάλυμμα της σειρήνας και να το ανοίξετε. Αφού σύρετε και ανοίξετε το κάλυμμα της σειρήνας, τοποθετήστε 4 αλκαλικές μπαταρίες 1,5V τύπου D στη σειρήνα. Φροντίστε να τοποθετήσετε τις μπαταρίες με τη σωστή πολικότητα. Όταν το επίπεδο φόρτισης της μπαταρίας είναι χαμηλό, η σειρήνα θα παράγει 1 ηχητικό σήμα (μπιπ) κάθε 5 δευτερόλεπτα επί 3 λεπτά κάθε φορά που μεταβαίνει σε κατάσταση όπλισης/αφόπλισης.

2. Ένδειξη LED

Η σειρήνα διαθέτει μια ένδειξη LED στο κάλυμμα του λαμπτήρα. Η συμπεριφορά της ένδειξης LED είναι η ακόλουθη.
Επιβεβαίωση ζεύξης: Η ένδειξη LED θα αναβοσβήσει 5 φορές
Επιβεβαίωση κατάργησης ζεύξης: Η ένδειξη LED θα αναβοσβήσει 5 φορές
Κατάσταση εκμάθησης: Η ένδειξη LED θα αναβοσβήνει για 15 δευτ.

3. Κατάσταση εκμάθησης

Με αφοπλισμένη τη σειρήνα, σύρετε το κάλυμμα για να το ανοίξετε και κατόπιν πατήστε παρατεταμένα το κουμπί εκμάθησης της σειρήνας για περίπου 2 δευτερόλεπτο ώστε να μεταβείτε σε κατάσταση εκμάθησης. Η ένδειξη LED της σειρήνας θα αναβοσβήνει (στο κάλυμμα του λαμπτήρα). Η κατάσταση εκμάθησης διαρκεί 15 δευτερόλεπτα. Σε κατάσταση εκμάθησης, πατήστε το κουμπί SET σε έναν αισθητήρα για να υλοποιήσετε τη ζεύξη με τη σειρήνα (ανατρέξτε στο εγχειρίδιο του αισθητήρα για οδηγίες σχετικά με τη ζεύξη του). Η ένδειξη LED της σειρήνας θα αναβοσβήσει γρήγορα 5 φορές για να επιβεβαιώσει ότι η ζεύξη ήταν επιτυχής. Κλείστε το κάλυμμα της Σειρήνας.

4. Όπλιση της ALSIR

Για να οπλίσετε τη σειρήνα, πατήστε παρατεταμένα το κουμπί ενεργοποίησης για 4 δευτ. στο ALKCT-2000. Εάν η όπλιση της σειρήνας είναι επιτυχής, η ένδειξη LED στο ALKCT θα ανάψει για 1,5 δευτερόλεπτα. Εάν η όπλιση της σειρήνας δεν είναι επιτυχής, η ένδειξη LED στο ALKCT θα αναβοσβήσει γρήγορα 4 φορές.

5. Χρόνος αποχώρησης

Όταν οπλιστεί η σειρήνα, παρέχεται χρόνος αποχώρησης 85 δευτ. Μέσα σε αυτά τα 85 δευτ., το σύστημα ελέγχει αν αποκρίνονται όλοι οι αισθητήρες και μπορείτε να φύγετε από τον χώρο χωρίς να ενεργοποιηθεί ο συναγερμός. Όταν κατά την έναρξη του χρόνου αποχώρησης είναι ανοικτό κάποιο παράθυρο ή κάποια πόρτα, ο συναγερμός θα σβήσει για 20 δευτ. ώστε να σας υπενθυμίσει ότι μία από τις πόρτες ή ένα από τα παράθυρα δεν έχει κλείσει. Αφού κλείσει το παράθυρο ή η πόρτα, ο συναγερμός θα σταματήσει και θα συνεχίσει σε κατάσταση όπλισης.

6. Απενεργοποίηση της ALSIR

Για να αφοπλίσετε τη σειρήνα, πατήστε παρατεταμένα το κουμπί απενεργοποίησης για 4 δευτ. στο ALKCT-2000.
Εάν η αφόπλιση της σειρήνας είναι επιτυχής, η ένδειξη LED στο ALKCT θα ανάψει για 1,5 δευτερόλεπτα.
Εάν η αφόπλιση της σειρήνας δεν είναι επιτυχής, η ένδειξη LED στο ALKCT θα αναβοσβήσει γρήγορα 4 φορές.

7. Διακόπτης προστασίας από επεμβάσεις

Η σειρήνα διαθέτει έναν διακόπτη προστασίας από επεμβάσεις. Αυτός ο διακόπτης αποτρέπει τη μετακίνηση της σειρήνας όταν είναι οπλισμένη. Ο διακόπτης προστασίας από επεμβάσεις πιέζεται όταν η σειρήνα τοποθετηθεί σε τοίχο ή πάνω σε κάποια άλλη επίπεδη επιφάνεια. Όταν η σειρήνα μετακινηθεί ενώ είναι οπλισμένη, ο διακόπτης προστασίας από επεμβάσεις θα ενεργοποιήσει αμέσως τον συναγερμό.

8. Εγκατάσταση της ALSIR

Όταν εγκαθιστάτε τη σειρήνα σε τοίχο, προσέξτε ώστε ο διακόπτης προστασίας από επεμβάσεις να μην τοποθετηθεί επάνω σε κάποια εσοχή ή ρωγμή του τοίχου. Βεβαιωθείτε ότι ο διακόπτης προστασίας από επεμβάσεις τοποθετείται σε κάποιο σημείο του τοίχου στο οποίο πιέζεται καλά

9. Τοποθέτηση της ALSIR

Για να τοποθετήσετε τη σειρήνα, σύρετε και αφαιρέστε το κάλυμμα (δείτε το βήμα 1) και κατόπιν βιδώστε το περίβλημα σε μια επίπεδη επιφάνεια χρησιμοποιώντας τις υπάρχουσες οπές για βίδες. (Δεν περιλαμβάνονται βίδες.) Προσέξτε ώστε ο διακόπτης προστασίας από επεμβάσεις να πιέζεται πάνω στην επιφάνεια αφού τοποθετήσετε τη σειρήνα.

10. Κλείστε την ALSIR

Τοποθετήστε τις μπαταρίες στη σειρήνα (δείτε το βήμα 1) και σύρετε το κάλυμμα πίσω στη θέση του. Βιδώστε ξανά τις βίδες για να ασφαλίσετε το κάλυμμα. Όταν η σειρήνα ενεργοποιηθεί από κάποιον αισθητήρα, θα αναβοσβήνει και θα ηχεί για περίπου 4 λεπτά.

11. Διαγραφή όλων των συζευγμένων συσκευών

Για να διαγράψετε όλες τις συσκευές που είναι συζευγμένες με τη σειρήνα, πατήστε το κουμπί εκμάθησης της σειρήνας για 2 δευτερόλεπτο, μέχρι να αρχίσει να αναβοσβήνει η ένδειξη LED. Ελευθερώστε το κουμπί και κατόπιν πατήστε το για άλλα 6 δευτερόλεπτα. Η ένδειξη LED θα αρχίσει να αναβοσβήνει αργά. Ελευθερώστε το κουμπί εκμάθησης και πατήστε το ξανά για 1 δευτ. για να διαγράψετε όλες τις συζευγμένες συσκευές.

12. Συμπεριφορά αναλαμπών + ήχου της ALSIR

Σειρήνα συναγερμού: Η σειρήνα παράγει αναλαμπές + ήχο για 4 λεπτά
Χαμηλό επίπεδο φόρτισης μπαταρίας: Η σειρήνα παράγει αναλαμπές + ήχο όταν ενεργοποιηθεί ο συναγερμός
Άνοιγμα πόρτας/παραθύρου κατά τον χρόνο αποχώρησης: Η σειρήνα παράγει αναλαμπές + ήχο για 20 δευτ. όταν είναι οπλισμένη

1. Bataryaları yerleştir

Işık kapağının altındaki vidaları sökmek suretiyle Siren'i açın. Vidalar çıktıktan sonra Siren'in kapağı kaydırılarak açılabilir. Siren'in kapağı kaydırarak açıldıktan sonra Siren'e 4 adet Akalin D tipi batarya yerleştirin. Bataryaların kutuplarının doğru konumda olmasına dikkat edin. Batarya düştüğünde Siren 5 saniyede bir, 1 bip sesi çıkaracak ve bu sırada 3 dakika için etkin/etkisiz moduna girecektir.

2. LED göstergesi

Siren'in ışık kapağında bir LED göstergesi bulunur. LED aşağıdaki gibi davranır.
Eşleştirmeyi teyit et: LED beş kez yanıp sönecektir
Ayırmayı onayla: LED beş kez yanıp sönecektir
Öğren modu: LED 15 sn. boyunca yanıp sönecektir.

3. Öğren modu

Siren etkisiz hale getirildiğinde kapağı açın ve Siren LEARN (öğren) düğmesine basın ve Öğren moduna girmek için parmağınızı 2 saniye boyunca basılı tutun. Siren’in LED’i (ışık kapağında) yanıp sönmeye başlayacaktır. Öğren modu 15 saniye sürer. Öğren modundayken, bir algılayıcının üzerinde SET (ayarla) düğmesine basmak suretiyle onu Siren’le eşleştirin (eşleştirmenin nasıl yapılacağını görmek için algılayıcının kullanıcı kılavuzunu kontrol edin). Siren’in LED’i eşleşmenin başarılı olduğunu teyit etmek için 5 kere hızlıca parlayıp sönecektir. Siren'in kapağını kapayın.

4. ALSIR'i etkinleştir

Siren’i etkinleştirmek için ALKCT-2000 üzerindeki ON (aç) düğmesini 4 saniye boyunca basılı tutun.
Siren başarılı bir şekilde etkinleştirilirse, ALCKT'nin LED’i 1,5 saniye boyunca yanacaktır.
Siren’in etkinleştirilmesi başarılamazsa, ALCKT’nin LED’i 4 kez kısa süreyle yanıp sönecektir.

5. Dışarı çıkma süresi

Siren etkin durumdayken 85 saniyelik bir dışarı çıkma süresi vardır. Bu 85 saniye içinde sistem, algılayıcıların reaksiyon gösterip göstermediklerini ve binayı alarmı tetiklemeden terk etmenin mümkün olup olmadığını anlamak üzere bütün algılayıcıları kontrol eder. Uzaklaşmaya başladığınızda bir pencere veya kapı açıksa alarm, kapılardan ya da pencerelerden birinin kapalı olmadığını hatırlatmak üzere

20 saniye boyunca çalacaktır. Pencere ya da kapı kapandıktan sonra alarm susacak ve etkin modda çalışmaya devam edecektir.

6. ALSIR'i etkisiz hale getir

Siren'i etkisiz hale getirmek için ALKCT-2000 üzerindeki OFF (kapa) düğmesini 4 saniye boyunca basılı tutun.
Siren başarılı bir şekilde etkisiz hale getirilirse, ALKCT'nin LED'i 1,5 saniye boyunca yanacaktır.
Siren'in etkisiz hale getirilmesi başarılamazsa, ALCKT'nin LED'i 4 kez kısa süreyle yanıp sönecektir.

7. Tamper anahtarı

Siren'de bir tamper anahtarı bulunmaktadır. Bu, etkin haldeyken Siren'in hareket ettirilmesini engelleyen bir anahtardır. Siren bir duvara monte edildiğinde ya da başka bir düz yüzeye konduğunda tamper anahtarına basılır. Siren etkin durumdayken hareket ettirildiğinde, tamper anahtarı alarmı derhal etkin hale getirecektir.

8. ALSIR'in yerleştirilmesi

Siren'i duvara yerleştirirken,tamper anahtarının duvardaki bir oluk ya da çatlağa yerleştirilmemesine dikkat edin. Tamper anahtarının duvarın üzerinde sıkıca bastırılacağı bir yere konduğundan emin olun

9. ALSIR'i monte et

Siren'i monte etmek için kapağı kaydırarak açın (1. adıma bakınız) ve muhafazayı vida deliklerine göre düz bir yüzey üzerinde vidalayın. (Vidalar içindedir). Tamper anahtarının Siren monte edildikten sonra yüzeye bastırılmasına dikkat edin.

10. ALSIR'i kapat

Bataryaları Siren'e koyun (1. adıma bakınız) ve kapağı tekrar kaydırarak kapatın. Kapağı korumaya almak üzere vidaları tekrar yerlerine vidalayın. Siren bir algılayıcı tarafından tetiklendiğinde yanar ve alarm yaklaşık 4 dakika boyunca öter.

11. Eşleştirilen aygıtların hepsini sil

Siren'le eşleştirilen tüm aygıtları silmek üzere LED yanıp sönmeye başlayıncaya kadar, Siren'in LEARN (öğren) düğmesine 2 saniye boyunca basın. Düğmeyi serbest bırakın ve sonra tekrar 6 saniye boyunca basın. LED hızlıca parlayıp sönmeye başlar. LEARN (öğren) düğmesini serbest bırakın ve sonra eşleştirilen tüm aygıtları silmek üzere 1 saniye boyunca tekrar basın.

12. ALSIR yanıp sönme davranışı ve ötme

Siren alarm: Siren 4 dakika boyunca yanıp sönecek ve ötecektir
Düşük batarya: Alarm etkinken Siren yanıp sönecek ve ötecektir
Dışarı çıkma süresinde kapı/pencere açık: Siren etkin moddayken, 20 saniye boyunca yanıp sönecek ve çalacaktır

1. Установка батарей

Откройте сирену, отвернув два винта под плафоном. После того как винты будут вывернуты, плафон сирены можно сдвинуть. Сдвинув плафон, установите в сирену 4 щелочные батареи типа D (1,5 В). При установке соблюдайте правильную полярность батарей. При разряде батарей сирена подает гудок каждые 5 секунд и через 3 минуты переходит в режим обслуживания.

2. Светодиодный индикатор

На плафоне сирены находится светодиодный индикатор. Поведение индикатора описано ниже.
Подтверждение подключения: индикатор мигает 5 раз.
Подтверждение отключения: индикатор мигает 5 раз.
Режим регистрации: индикатор мигает в течение 15 секунд.

3. Режим регистрации

Когда сирена отключена, сдвиньте плафон, затем нажмите и удерживайте в течение 2 секунды кнопку регистрации для входа в режим регистрации. Индикатор на плафоне сирены начнет мигать. Режим регистрации длится 15 секунд. В режиме регистрации нажмите кнопку SET на датчике, чтобы подключить его к сирене (подключение датчика описано в руководстве по его использованию). Индикатор сирены мигнет 5 раз, подтверждая подключение датчика. Закройте плафон сирены.

4. Активация сирены ALSIR

Для активации сирены нажмите и удерживайте в течение 4 секунд кнопку ON на ALKCT-2000.
Если сирена активирована, индикатор на ALKCT загорится на 1,5 секунды.
Если сирену не удалось активировать, индикатор на ALKCT мигнет 4 раза.

5. Время проверки

После активации сирены отводится 85 секунд на проверку датчиков. В течение этих 85 секунд система проверяет подключение всех датчиков и позволяет покинуть здание без срабатывания сигнализации. Если после активации сирены обнаружены открытые окна или двери, сигнализация включится на 20 секунд, напоминая о незакрытых окнах или дверях. После закрытия окна или двери подача сигнала прекратится и система продолжит работать в дежурном режиме.

6. Деактивация ALSIR

Для деактивации сирены нажмите и удерживайте в течение 4 секунд кнопку OFF на ALKCT-2000.
Если сирена деактивирована, индикатор на ALKCT загорится на 1,5 секунды.
Если сирену не удалось деактивировать, индикатор на ALKCT мигнет 4 раза.

7. Защитный переключатель

Сирена оснащена защитным переключателем. Этот переключатель предохраняет сирену от перемещения, когда она находится в дежурном режиме. Когда сирена установлена на стене или на другой плоской поверхности, переключатель находится в нажатом состоянии. При перемещении активированной сирены этот переключатель сразу же включает сигнализацию.

8. Расположение ALSIR

При установке сирены на стене обратите внимание на то, что защитный переключатель не должен попасть в отверстие или трещину. Убедитесь в том, что этот переключатель плотно прижат к стене.

9. Установка ALSIR

Чтобы установить сирену, сдвиньте плафон (см. шаг 1) и прикрутите корпус шурупами к плоской поверхности, используя отверстия для установки (шурупы входят в комплект поставки). После установки сирены убедитесь в том, что защитный переключатель плотно прижат к поверхности установки.

10. Сборка ALSIR

Установите батареи в сирену (см. шаг 1) и задвиньте плафон обратно на место. Прикрутите плафон винтами. После получения сигнала активации от датчика сирена начнет мигать и подавать звуковой сигнал в течение около 4 минут.

11. Удаление всех подключенных устройств

Чтобы удалить все устройства, подключенные к сирене, нажмите и удерживайте кнопку регистрации на сирене в течение 2 секунды, пока не начнет мигать индикатор. Отпустите кнопку и нажмите ее еще раз на 6 секунд. Индикатор начнет быстро мигать. Отпустите кнопку регистрации и нажмите ее еще раз на 1 секунду, чтобы удалить все подключенные устройства.

12. Световые и звуковые сигналы ALSIR

Сигнал тревоги: мигание и звуковой сигнал в течение 4 минут.
Разряженная батарея: мигание и звуковой сигнал, пока предупреждение активно.
Открытая дверь или окно во время проверки: Световая и звуковая сигнализация будет работать в течение 20 секунд, если сирена включена.

1. Vstavite baterije

Odprite sireno tako, da odvijete vijaka pod pokrovčkom za lučko. Ko odstranite vijaka, z drsnim potegom lahko odprete pokrovček sirene. Ko odprete pokrovček sirene, vanjo vstavite 4 alkalne 1,5 V baterije vrste D. Pri vstavljanju baterij bodite pozorni na pravilno usmerjenost polov. Ko bo stanje baterije nizko, se bo sirena med vstopanjem v način aktiviranosti/deaktiviranosti vsakih 5 sekund 1-krat oglasila, kar bo trajalo 3 minute.

2. LED indikator

Sirena ima na pokrovčku lučke LED indikator. LED lučka se obnaša, kot sledi.
Potrditev vzpostavitve povezave med napravama: LED lučka bo utripnila 5-krat.
Potrditev prekinitve povezave med napravama: LED lučka bo utripnila 5-krat.
Način za učenje: LED lučka bo utripala 15 sekund.

3. Način za učenje

Ko je sirena deaktivirana, z drsnim potegom na sireni odprite pokrovček in pritisnite gumb za učenje ter ga držite približno 2 sekundo, da naprava preide v način učenja. LED indikator na sireni bo pričel utripati (v pokrovčku za lučko). Način za učenje traja 15 sekund. Medtem ko je v načinu učenja, na senzorju pritisnite gumb SET (Nastavi), da ga povežete s sireno (za način, kako vzpostaviti povezavo, preverite priročnik za senzor). V potrditev uspešne vzpostavitve povezave bo LED lučka na sireni 5-krat hitro utripnila. Zaprite pokrovček na sireni.

4. Aktivirajte sireno ALSIR

Sireno aktivirate tako, da na upravljalniku ALKCT-2000 pritisnete gumb za vklop (ON) in ga držite 4 sekunde.
Če je bila sirena uspešno aktivirana, se bo na upravljalniku ALKCT prižgala LED lučka in svetila 1,5 sekund.
Če sirena ni bila uspešno aktivirana, bo LED lučka na upravljalniku ALKCT 4-krat hitro utripnila.

5. Čas za umik

Ko je sirena aktivirana, je na voljo 85 sekund časa za umik. V teh 85 sekundah sistem preveri odzivnost vseh senzorjev in stavbo je mogoče zapustiti brez sprožitve alarma. Če so okno ali vrata na

začetku umika odprta, se bo za 20 sekund sprožil alarm v opozorilo, da eno od vrat ali oken ni zaprto. Ko se okno ali vrata zaprejo, se bo alarm ugasnil in nadaljeval z delovanjem v aktiviranem načinu.

6. Deaktivirajte sireno ALSIR

Sireno deaktivirate tako, da na upravljalniku ALKCT-2000 pritisnete gumb za izklop (OFF) in ga držite 4 sekunde.
Če je bila sirena uspešno deaktivirana, se bo na upravljalniku ALKCT prižgala LED lučka in svetila 1,5 sekunde.
Če sirena ni bila uspešno deaktivirana, bo LED lučka na upravljalniku ALKCT 4-krat hitro utripnila.

7. Stikalo proti nedovoljenim posegom

Sirena vključuje stikalo proti nedovoljenim posegom. To je stikalo, ki preprečuje premikanje sirene med delovanjem v aktiviranem načinu. Stikalo proti nedovoljenim posegom se pritisne ob pritrditvi sirene na steno ali drugo ravno površino. Če se sirena premakne, medtem ko je aktivirana, bo stikalo proti nedovoljenim posegom nemudoma sprožilo alarm.

8. Namestitev sirene ALSIR

Pri namestitvi sirene na steno bodite pozorni, da stikalo proti nedovoljenim posegom ni nameščeno na utor ali razpoko v steni. Prepričajte se, da je stikalo proti nedovoljenim posegom nameščeno na takšni lokaciji na steni, kjer je trdno pritisnjeno.

9. Pritrdite sireno ALSIR

Za pritrditev sirene z drsnim potegom odstranite pokrovček (glejte 1. korak) in natoz vijaki privijte ohišje na ravno površino glede na vijačne odprtine. (Vijaki so priloženi.) Bodite pozorni, da je po pritrditvi sirene stikalo proti nedovoljenim posegom pritisnjeno ob površino.

10. Zaprite sireno ALSIR

Vstavite baterije v sireno (glejte 1. korak) in z drsnim potegom namestite pokrovček nazaj na napravo. Privijte vijake nazaj na njihovo mesto, da pričvrstite pokrovček. Ko senzor sproži sireno, bo ta utripnila in oglasil se bo alarm, ki bo zvonil približno 4 minute.

11. Izbrišite vse povezane naprave

Za izbris vseh naprav, ki so povezane s sireno, pritisnite gumb za učenje na sireni in ga držite 2 sekundo, dokler LED lučka ne prične utripati. Spustite gumb, ga ponovno pritisnite in držite nadaljnjih 6 sekund. LED lučka bo pričela hitro utripati. Spustite gumb za učenje, ga ponovno pritisnite in držite 1 sekundo, da izbrišete vse povezane naprave.

12. Utripanje in zvok sirene ALSIR

Alarm sirene: sirena bo utripala in se oglašala 4 minute.
Nizko stanje baterije: sirena bo utripala in se oglašala, če bo alarm aktiviran.
Odprta vrata/okno v času za umik: Sirena bo 20 sekund utripala + se oglašala, ko je aktivirana.

1. Postavite baterije

Otvorite sirenu tako da odvijete dva vijka ispod poklopca svjetla. Nakon što uklonite vijke, poklopac sirene moći će se otvoriti. Nakon što otvorite poklopac sirene, u sirenu postavite 4 alkalne baterije tipa D od 1,5 V. Pripazite na ispravni polaritet baterija. Kada je baterija slaba, sirena će se oglasiti 1 zvučnim signalom svakih 5 sekundi dok ulazi u način uključivanja/isključivanja u razdoblju od 3 minute.

2. LED-pokazatelj

Sirena ima LED-pokazatelj u poklopcu svjetla. LED se ponaša na sljedeći način.
Potvrda uparivanja: LED će zatreperiti 5 puta
Potvrda poništavanja uparivanja: LED će zatreperiti 5 puta
Način učenja: LED će treperiti 15 sekundi.

3. Način učenja

Kada je sirena isključena, otvorite poklopac i pritisnite i držite gumb Learn (Učenje) sirene oko 2 sekunde da biste pokrenuli način učenja. LED sirene treperit će (na poklopcu svjetla). Način učenja traje 15 sekundi. U načinu učenja pritisnite gumb SET (Postavi) na senzoru za uparivanje sa sirenom (za upute za uparivanje pogledajte priručnik senzora). LED sirene brzo će zatreperiti 5 puta za potvrdu da je uparivanje bilo uspješno. Zatvorite poklopac sirene.

4. Uključite uređaj ALSIR

Za uključivanje sirene pritisnite i 4 sekunde držite gumb ON (Uključeno) na uređaju ALKCT-2000.
Ako se sirena uspješno uključi, LED uređaja ALKCT zasvijetlit će na 1,5 sekundu.
Ako se sirena ne uključi uspješno, LED uređaja ALKCT kratko će zatreperiti 4 puta.

5. Vrijeme za udaljavanje

Nakon uključivanja sirene ostaje 85 sekundi za udaljavanje. Tijekom tih 85 sekundi sustav provjerava reagiraju li svi senzori i moguće je napustiti zgradu bez aktiviranja alarma. Ako su prozori ili vrata otvoreni na početku vremena za udaljavanje, alarm će se oglasiti na 20 sekundi kako bi vas podsjetio da vrata ili prozori nisu zatvoreni. Nakon što se prozori ili vrata zatvore, alarm će se zaustaviti i nastaviti u uključenom načinu.

6. Isključite uređaj ALSIR

Za isključivanje sirene pritisnite i 4 sekunde držite gumb OFF (Isključeno) na uređaju ALKCT-2000.
Ako se sirena uspješno isključi, LED uređaja ALKCT zasvijetlit će na 1,5 sekundu.
Ako se sirena ne isključi uspješno, LED uređaja ALKCT kratko će zatreperiti 4 puta.

7. Antisabotažni prekidač

Sirena sadrži antisabotažni prekidač. To je prekidač koji sprječava pomicanje sirene kada je uključena. Antisabotažni prekidač pritisnut je kada je sirena montirana na zid ili postavljena na drugu ravnu površinu. Kada se sirena pomakne i kada je uključena, antisabotažni prekidač odmah će aktivirati alarm.

8. Postavljanje uređaja ALSIR

Pri postavljanju sirene na zid pripazite da antisabotažni prekidač nije postavljen na utor ili pukotinu na zidu. Antisabotažni prekidač postavite na mjesto na zidu gdje je čvrsto pritisnut

9. Montirajte uređaj ALSIR

Za montiranje sirene uklonite poklopac (pogledajte 1. korak) i pričvrstite kućište s pomoću vijaka na otvore za vijke na ravnoj površini. (Vijci su isporučeni). Nakon montiranja sirene, antisabotažni prekidač treba biti pritisnut na površinu.

10. Zatvorite uređaj ALSIR

Postavite baterije u sirenu (pogledajte 1. korak) i ponovno postavite poklopac. Ponovno pričvrstite vijke da biste pričvrstili poklopac. Kada senzor aktivira sirenu, treperit će i oglasit će se alarm na otprilike 4 minute.

11. Izbrišite sve uparene uređaje

Za brisanje svih uređaja koji su upareni sa sirenom pritisnite gumb Learn (Učenje) na sireni na 2 sekundu dok LED treperi. Otpustite gumb i ponovno ga pritisnite na 6 sekundi. LED će početi brzo treperiti. Otpustite gumb Learn (Učenje) i ponovno ga pritisnite na 1 sekundu da biste izbrisali sve uparene uređaje.

12. Treperenje + zvuk uređaja ALSIR

Alarm sirene: Treperenje sirene + zvuk 4 min
Slaba baterija: Treperenje sirene + zvuk ako je alarm aktivan
Otvorena vrata/prozor tijekom vremena za udaljavanje: sirena će treperiti i oglasiti se na 20 sekundi kada je uključena

1. Вставлення батарей

Отримайте доступ до гнізда батарей сирени, відкрутивши два гвинти, що знаходяться в нижній частині кришки джерела світла. Після того, як гвинти було вилучено, кришку сирени можна посунути, щоб зняти. Знявши кришку сирени, вставте 4 лужні акумуляторні батареї типу D (1,5 В). Дотримуйтеся правильної полярності батарей. Якщо рівень заряду батареї є низьким, протягом 3 хвилин сирена видаватиме один звуковий сигнал кожні 5 секунд після активації режиму ввімкнення/вимкнення.

2. Світлодіодний індикатор

На кришці джерела світла сирени знаходиться світлодіодний індикатор. Нижче описано тлумачення сигналів світлодіодного індикатора.
Підтвердження створення пари: світлодіодний індикатор блимає 5 разів
Підтвердження скасування створеної пари: світлодіодний індикатор блимає 5 разів
Режим навчання: світлодіодний індикатор блимає 15 с

3. Режим навчання

Якщо сирену вимкнено, зніміть кришку. Потім натисніть і утримуйте протягом приблизно 2 секунди кнопку навчання, щоб перевести сирену в режим навчання. Світлодіодний індикатор сирени почне блимати (на кришці джерела світла). Режим навчання триває 15 секунд. У режимі навчання натисніть на датчику кнопку SET (УСТАНОВИТИ), щоб об’єднати його та сирену в пару (для отримання інформації щодо такого з’єднання див. посібник з експлуатації датчика). Світлодіодний індикатор сирени швидко заблимає 5 разів, що свідчитиме про успішне створення пари. Установіть кришку сирени у вихідне положення.

4. Увімкнення сирени ALSIR

Щоб увімкнути сирену, натисніть і утримуйте протягом 4 с кнопку ON (УВІМКНЕННЯ) на пристрої ALKCT-2000.
Якщо ввімкнення сирени було успішним, світлодіодний індикатор на пристрої ALKCT світитиметься протягом 1,5 с.
Якщо ввімкнення сирени було невдалим, світлодіодний індикатор на пристрої ALKCT тричі швидко заблимає.

5. Час для залишення приміщення

Після ввімкнення сирени є 85 с, щоб залишити приміщення. Протягом цих 85 с система перевіряє, чи відповідають усі датчики, тому є можливість залишити приміщення, не спричинивши спрацьовування сирени. Якщо вікно або двері залишаються відчиненими після активації сирени, сигналізація лунатиме протягом 20 с, щоб нагадати про відчинені вікна або двері. Щойно вікно або двері буде зачинено, звуковий сигнал не надходитиме, а система продовжить функціонувати в режимі активації.

6. Вимкнення сирени ALSIR

Щоб вимкнути сирену, натисніть і утримуйте протягом 4 с кнопку OFF (ВИМКНЕННЯ) на пристрої ALKCT-2000.
Якщо сирену успішно вимкнено, світлодіодний індикатор на пристрої ALKCT світитиметься протягом 1,5 с.
Якщо сирену вимкнено невдало, світлодіодний індикатор на пристрої ALKCT тричі швидко заблимає.

7. Перемикач захисту від несанкціонованого проникнення

Сирену обладнано перемикачем захисту від несанкціонованого проникнення. Цей перемикач запобігає переміщенню ввімкненої сирени. Перемикач захисту від несанкціонованого проникнення потрібно натискати, якщо сирену розташовано на стіні або іншій рівній поверхні. У разі змінення положення ввімкненої сирени перемикач відразу активує сигнал тривоги.

8. Розташування сирени ALSIR

Розташовуючи сирену на стіні, прослідкуйте за тим, щоб перемикач захисту від несанкціонованого проникнення не потрапив до заглибини або щілини в стіні. Переконайтеся, що перемикач захисту від несанкціонованого проникнення розташований таким чином, що його надійно натиснуто.

9. Установлення сирени ALSIR

Щоб установити сирену, зніміть кришку (див. крок 1) і прикрутіть корпус до рівної поверхні за допомогою гвинтів, спрямовуючи їх у спеціальні отвори. (Гвинти входять до комплекту постачання).
Установивши сирену, перевірте, чи за рахунок поверхні натиснуто перемикач захисту від несанкціонованого проникнення.

10. Закріплення кришки сирени ALSIR

Вставте батареї у гніздо акумуляторних батарей сирени (див. крок 1) і приладнайте кришку. Закрутіть гвинти, щоб закріпити кришку. Якщо датчик активує сирену, вона почне блимати та подавати звуковий сигнал протягом приблизно 4 хвилин.

11. Видалення інформації про всі пристрої, з якими створено пару

Щоб видалити інформацію про всі пристрої, об’єднані із сиреною в пару, натисніть і утримуйте протягом 2 секунди кнопку режиму навчання сирени, поки не почне блимати світлодіодний індикатор. Відпустіть кнопку та натисніть її ще раз, утримуючи натиснутою протягом 6 секунд. Світлодіодний індикатор почне швидко блимати. Відпустіть кнопку навчання та натисніть її знову, утримуючи натиснутою протягом 1 секунди, щоб видалити інформацію про всі пристрої, з якими було створено пару.

12. Блимання та звукові сигнали сирени ALSIR

Сигнал тривоги сирени: блимання сирени + звуковий сигнал протягом 4 хв.
Низький заряд батареї: блимання сирени + звуковий сигнал (якщо сигнал тривоги активовано).
Вікно/двері залишаються відчиненими в межах часу, відведеного на залишення приміщення: Світлова та звукова сигналізація сповіщатиме протягом 20 секунд, якщо сирену ввімкнуто.

6. تعطيل ALSIR

لتعطيل صفارة الإنذار، اضغط باستمرار على زر OFF (إيقاف التشغيل) لمدة ثلاث ثوانٍ في جهاز ALKCT-2000.
إذا تم تعطيل صفارة الإنذار بنجاح، فسيضيء مؤشر LED الموجود في الطراز ALKCT لمدة 1.5 ثانية.
إذا لم يتم تعطيل صفارة الإنذار بنجاح، فسيومض مؤشر LED الموجود في جهاز ALKCT 4 مرات لمدة قصيرة.

7. مفتاح التنبيه في حالة العبث

تحتوي صفارة الإنذار على مفتاح تنبيه في حالة العبث. ويحول هذا المفتاح دون نقل صفارة الإنذار عند تنشيطها. يتم الضغط على مفتاح التنبيه في حالة العبث عند تركيب صفارة الإنذار على حائط أو وضعها على سطح آخر مسطح. عند نقل صفارة الإنذار وهي في وضع التنشيط، سيعمل مفتاح التنبيه في حالة العبث على تنشيط التنبيه فورًا.

8. وضع ALSIR

عند وضع صفارة الإنذار على حائط، انتبه إلى عدم وضع مفتاح التنبيه في حالة العبث على نُقرة أو شق في الحائط. وتأكد من وضع مفتاح التنبيه في حالة العبث بمكان في الحائط يتيح الضغط عليه بإحكام

9. تركيب جهاز ALSIR

لتركيب صفارة الإنذار، حرّك الغطاء لخلعه (راجع الخطوة 1) واربط الغلاف الخارجي بالبراغي على سطح مستو وفقًا لفتحات البراغي. (البراغي مضمنة). انتبه إلى الضغط على مفتاح التنبيه في حالة العبث حتى يتساوى مع السطح بعد تركيب صفارة الإنذار.

10. إغلاق ALSIR

ضع البطاريات في صفارة الإنذار (راجع الخطوة 1) وحرّك الغطاء لإرجاعه عليها مرة أخرى. اربط البراغي مرة أخرى للداخل لربط الغطاء بإحكام.
عند إطلاق صفارة الإنذار بسبب أحد أجهزة الاستشعار، ستومض وتصدر تنبيهًا صوتيًا لمدة 4 دقائق تقريبًا.

11. حذف جميع الأجهزة المقترنة

لحذف جميع الأجهزة المقترنة مع صفارة الإنذار، اضغط على زر الموالفة بصفارة الإنذار لمدة ثانية واحدة حتى يومض مؤشر LED. حرّر الزر، ثم اضغط عليه لمدة 6 ثوانٍ أخرى. سيبدأ مؤشر LED في الوميض بسرعة. حرِّر زر الموالفة، ثم اضغط عليه مرة أخرى لمدة ثانية واحدة لحذف جميع الأجهزة المقترنة.

1. تركيب البطاريات

افتح صفارة الإنذار عن طريق فك البرغيين تحت غطاء المصباح. عند فك البرغيين، يمكن تحريك غطاء صفارة الإنذار لفتحه. عند تحريك غطاء صفارة الإنذار لفتحه، ضع 4 بطاريات قلوية من النوع D بقوة 1.5 فولت داخل صفارة الإنذار. التزم بالقطبية الصحيحة للبطاريات. عند انخفاض مستوى البطارية، ستصدر صفارة الإنذار صفيرًا واحدًا كل 5 ثوانٍ أثناء الدخول في وضع التنشيط/التعطيل لمدة 3 دقائق.

2. مؤشر LED

تحتوي صفارة الإنذار على مؤشر LED في غطاء المصباح. ويكون سلوك مؤشر LED كما يلي.
تأكيد الاقتران: سيومض مؤشر LED 5 مرات
تأكيد إلغاء الاقتران: سيومض مؤشر LED 5 مرات
وضع الموالفة: سيومض مؤشر LED لمدة 15 ثانية

3. وضع الموالفة

عند تعطيل صفارة الإنذار، قم بتحريك الغطاء لفتحه والضغط مع الاستمرار على زر الموالفة لصفارة الإنذار لمدة ثانية واحدة تقريبًا للدخول في وضع الموالفة. سيكون مؤشر LED بصفارة الإنذار وامضًا (في غطاء المصباح). يستمر وضع الموالفة لمدة 15 ثانية. أثناء التواجد في وضع الموالفة، اضغط على زر SET (ضبط) بجهاز الاستشعار لإقرانه بصفارة الإنذار (تحقق من دليل جهاز الاستشعار حول كيفية إقرانه). سيومض مؤشر LED لصفارة الإنذار 5 مرات بسرعة لتأكيد نجاح الاقتران. أغلِق غطاء صفارة الإنذار.

4. تنشيط ALSIR

لتنشيط صفارة الإنذار، اضغط مع الاستمرار على زر ON (تشغيل) لمدة ثلاث ثوانٍ في جهاز ALKCT-2000.
إذا تم تنشيط صفارة الإنذار بنجاح، فسيضيء مؤشر LED الموجود في جهاز ALKCT لمدة 1.5 ثانية.
إذا لم يتم تنشيط صفارة الإنذار بنجاح، فسيومض مؤشر LED الموجود في جهاز ALKCT 4 مرات لمدة قصيرة.

5. فترة الانقطاع

عند تنشيط صفارة الإنذار، تكون هناك فترة انقطاع مقدارها 85 ثانية. يقوم النظام خلال هذه الفترة بفحص جميع أجهزة الاستشعار للتحقق من استجابتها وإمكانية مغادرة المبنى دون إصدار التنبيه. عند بداية فترة الانقطاع، تفتح نافذة أو بابًا وينطلق التنبيه لمدة 20 ثانية مذكرًا بعدم إغلاق أحد الأبواب أو إحدى النوافذ. بعد الباب أو النافذة، سيتوقف التنبيه ويستمر في وضع التنشيط.

12. سلوك وميض + صوت ALSIR

التنبيه الصادر من صفارة الإنذار: ستومض صفارة الإنذار وتصدر صوتًا لمدة 4 دقائق
انخفاض مستوى البطارية: ستومض صفارة الإنذار وتصدر صوتًا إذا كان التنبيه نشطًا
فتح باب/نافذة أثناء فترة الانقطاع: تضيء صافرة الإنذار وتصدر صوتًا لمدة 20 ثانية عند تنشيط الصافرة